5端子電源レギュレーター用スペーサー［品番5LP-4.6］（1パック100本入）

PAT

- 下図の5端子電源レギュレーターに適合するスペーサーです。
- ゴミの付着によるリークを防止することが出来ます。
- 材質……PPS樹脂（UL94V-0）
- 色……黒
- 使用温度範囲……－40～＋125℃

■品番……5LP-4.6

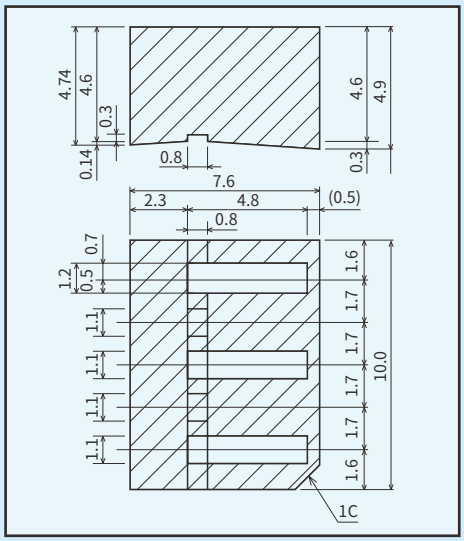

■使用例
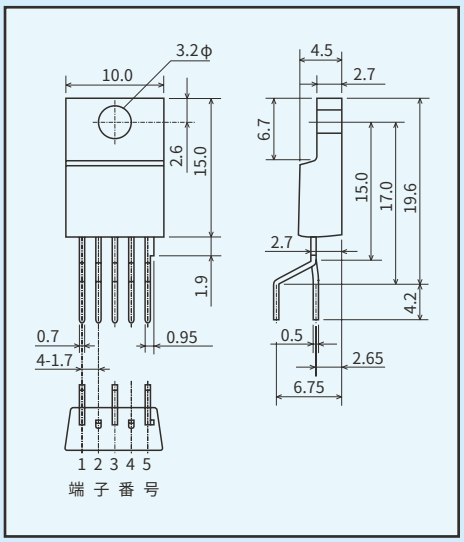
■適合レギュレーター