RoHS対応

レーザーダイオード用ソケット〔品番LDS-1.0-2P〕(1パック1個入)

- レーザーダイオード用のソケットです。
- 片側に電線が50cmついています。
- 材質
  ハウジング……PPS樹脂黒色（UL94V-0）
  ソケット……ボディ……黄銅
  コンタクト…ベリリウム銅
- 処理……ニッケル下地金メッキ
- 電流容量……20A
- 定格電圧……20V AC,DC
- 絶縁抵抗……500MΩ以上
- 絶縁耐圧……500V AC,DC1分間
- 接触抵抗……10mΩ以下（1ピン当り）
- 挿抜回数……100回以上
- 取付電線……AWG-16
- 使用温度範囲……−40〜+80℃
- 適合オスピン径……0.9〜1.1φ

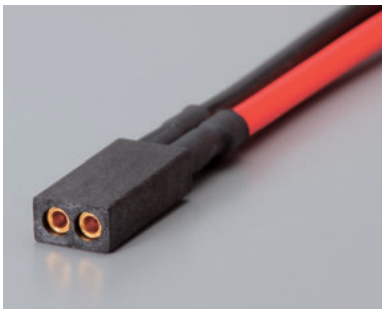

■使用例

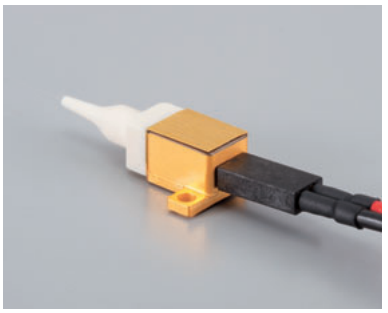

■適合レーザー

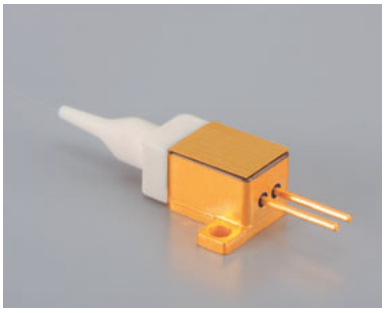

■寸法図

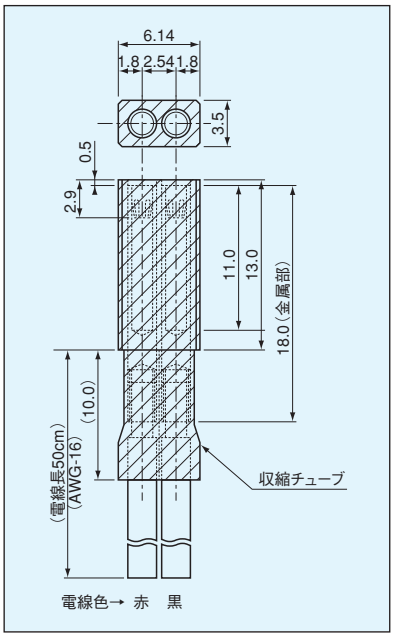

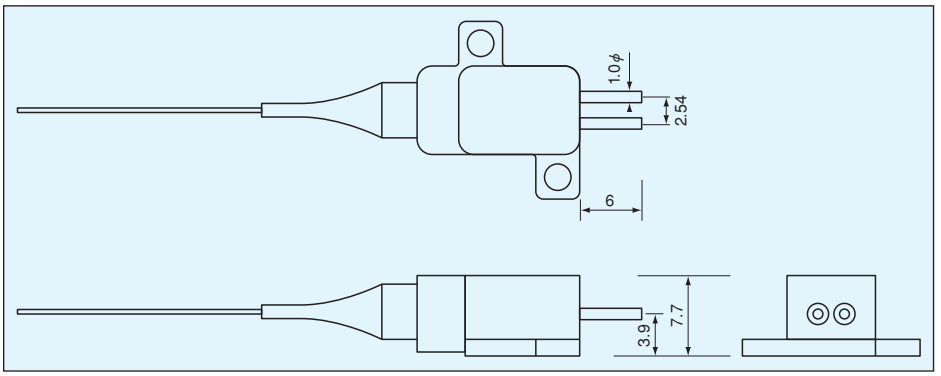

■御注文方法

品番　LDS-1.0-2P

- 標準品は電線長さ50cmですが、それ以上の長さが必要な場合、製作可能ですので御相談下さい。
- 電線の色は違う色でもできます。御相談下さい。