## 表面実装用同軸ケーブル横型取付ピン［CGシリーズ］

PAT

- 同軸ケーブルを表面実装用基板に平行に取付けることができます。
- 芯線は半田付し、シールド側はペンチで締めて固定して下さい。
- テーピングタイプは自動実装できます。
- 材質……金属部……リン青銅
  樹脂部……テフロン（UL94V-0）
- 処理……ニッケル下地スズメッキ
- 使用温度範囲……－40～＋150℃

### ■寸法

| 品　番 | A | B | C | D | E | F | G | H | I |
|---|---|---|---|---|---|---|---|---|---|
| CG-1-1 | 3.0 | 0.8 | 3.0 | 4.0 | 6.6 | 3.7 | 2.3 | 1.0 | 7.4 |
| CG-3-1 | 4.0 | 1.0 | 4.0 | 5.5 | 8.1 | 6.7 | 4.3 | 2.0 | 10.4 |

### ■使用例

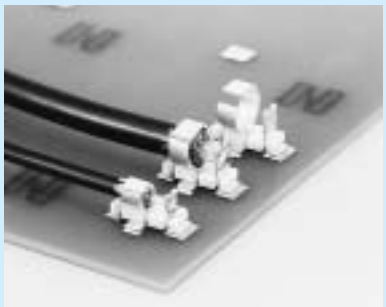

### ■品番

| 品　番 | 梱包状態 |
|---|---|
| CG-1-1-B | バラ（1パック100本入） |
| CG-1-1-T | リール（1リール350本入） |
| CG-3-1-B | バラ（1パック100本入） |
| CG-3-1-T | リール（1リール150本入） |

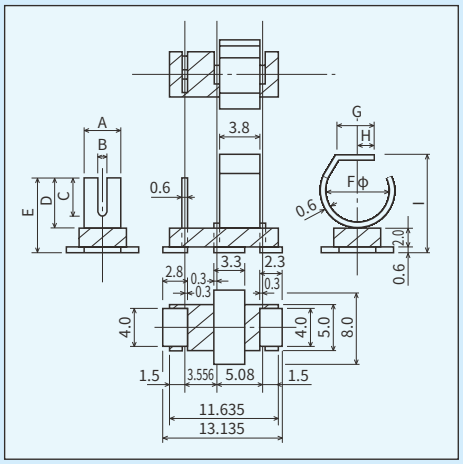


### ■推奨ランド径

- 推奨メタルマスク厚150～200μ

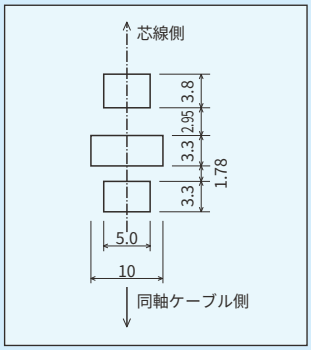


### ■実装時の御注意

リフロー時、構造上テフロン部が少々曲がります。使用上は問題ありませんので御了承下さい。

### ■リール寸法図
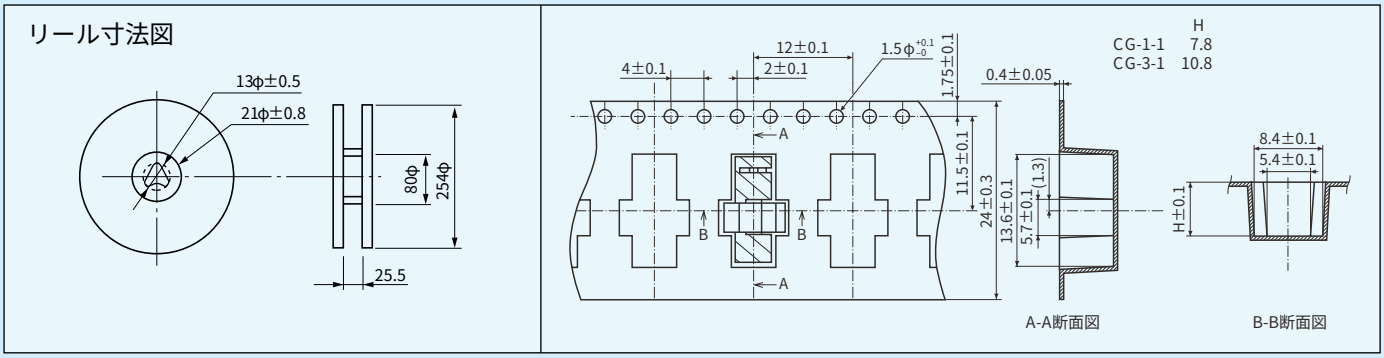
リール寸法図