電線用ソケット〔RSシリーズ〕(1パック10本入)

- 片側に電線を取付けて御使用下さい。
- 電線が取付いているタイプも販売しています。
- ハウジングは当社でカットします。
- 材質……ハウジング……PBT黒色（UL94V-0）
  ソケット部……ボディ……黄銅
  コンタクト…ベリリウム銅
- 処理……ニッケル下地金メッキ
- 絶縁抵抗……500MΩ以上
- 絶縁耐圧……500V AC,DC1分間
- 使用温度範囲……−40〜＋100℃
- 挿抜回数……100回以上
- 接触抵抗……10mΩ以下（1ピン当り）

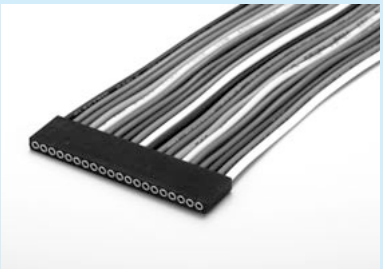

■ソケット品番（1パック10本入）

ソケット品番	適合オスピン径(φ)	電流容量(A)	適合電線被覆径(φ)	適合ハウジング	圧着工具	先端ツール
RS-1-1-P	0.3〜0.45	1	0.9φ以下	RS-1-1-M	OMXT-1	XRS-1
RS-3-1-P	0.4〜0.6	2	1.5φ以下	RS-3-1-M	OMXT-1	XRS-3
RS-3-2-P	0.7〜0.9	5	1.5φ以下	RS-3-1-M	OMXT-1	XRS-3
RS-3-3-P	0.8〜1.1	10	2.0φ以下	RS-3-3-M	OMXT-1	XRS-3

■使用例

RS-□-□-P

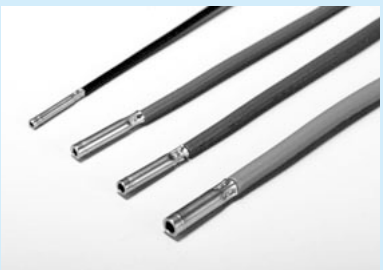

RS-□-□-50（色）

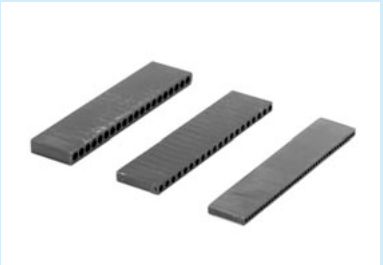

RS-□-□-M

■電線ソケット付品番（1パック10本入）

品　番	電　線
RS-1-1-50（色）	AWG28　50cm付
RS-3-1-50（色）	AWG24　50cm付
RS-3-2-50（色）	AWG24　50cm付
RS-3-3-50（色）	AWG18　50cm付

■ハウジング品番（1パック10個入）

品　番	適合ソケット
RS-1-1-M	RS-1-1-P
RS-3-1-M	RS-3-1-P, RS-3-2-P
RS-3-3-M	RS-3-3-P

■御注文方法

RS-3-1-50　赤

電線色を入れて下さい。

電線色…黒、茶、赤、橙、黄、緑、青、紫、灰、白、黒

■御注文方法

RS-3-1-M-10P

御使用極数を入れて下さい。
（RS-1-1-M　最大40P）
（RS-3-□-M　最大20P）

■寸法図

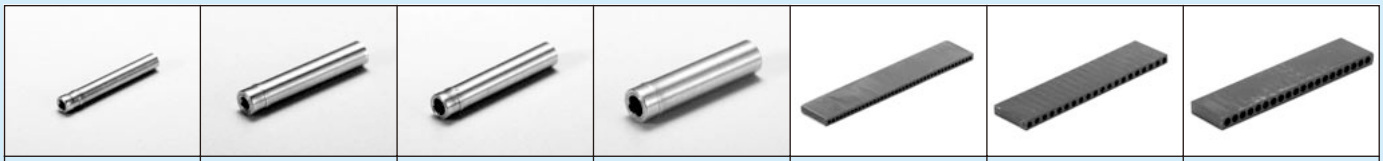

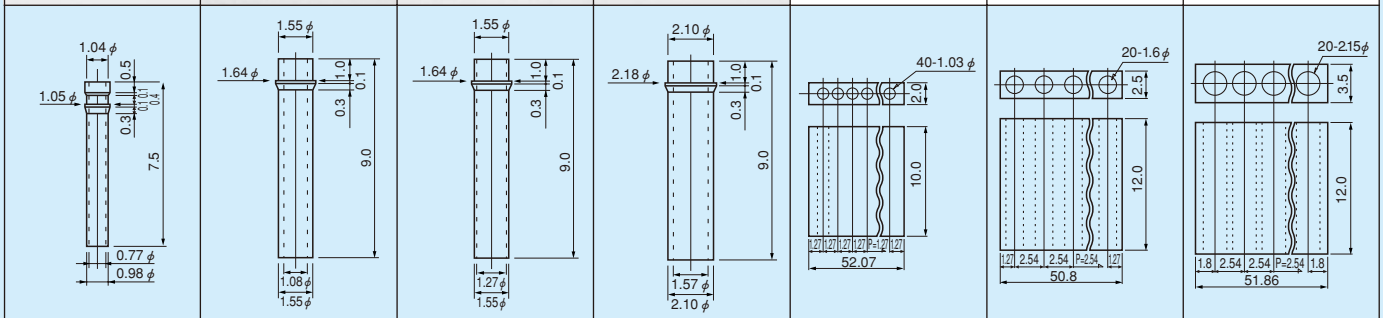

RS-1-1-P　RS-3-1-P　RS-3-2-P　RS-3-3-P　RS-1-1-M　RS-3-1-M　RS-3-3-M

電線用ソケット工具（1パック1個入）

●電線用ソケットRSシリーズに使用する工具です。

■電線を圧着する為の工具

圧着工具本体
■品番　OMXT-1

工具の先端につけるツールです。
RS-1-1-P用
■品番　XRS-1

工具の先端につけるツールです。
RS-3シリーズ用
■品番　XRS-3

■ソケット（RS-□-□-P）をハウジングに取付ける為の工具

ハウジングを置く台
■品番　RS-B

ハウジングにソケットを圧入する工具
■品番　RS-PR

■作業方法

①ソケットを圧着工具に入れ、ソケットの穴の中に電線を入れる。
●圧着工具の先端に適合ツールをつけて下さい。

→

②圧着工具で締めつける。電線の太さによりダイヤル（1～8）を調整する。

→

③圧着された状態のソケット（この状態でも販売しています。）
〔品番RS-□-□-50（色）〕

→

④ハウジングをRS-Bに入れる。

→

⑤電線側からハウジングの穴の中に入れる。

→

⑥RS-PRで押し込む。

→

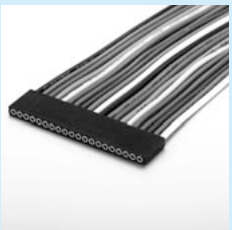

⑦完成。