チェック用コンスルーシリーズ［品番XC-2,XC-3］(1パック10本入)

PAT

- スルーホール穴に入れるだけで信号をチェックできます。
- スルーホール穴より信号を供給できます。
- 樹脂の色は6色（黒・白・赤・黄・青・緑）
- 電線（22AWG）が50cmの長さでついています。
- 材質

  コンタクト部…ベリリウム銅
  　　ニッケル下地金メッキ
  ボディ……黄銅
  　　ニッケル下地金メッキ
  樹脂部……アセタールコポリマー
  　　（UL94HB）
- 電線……22AWG
- 定格電流…1A
- 定格電圧…125V AC,DC
- 接触抵抗…30mΩ以下
- プリント板適合スルーホール穴径…XC-2…1.0～1.4φ
  　　XC-3…1.4～1.7φ
- プリント板適合板厚…0.8～3.2t
- 使用温度範囲…－40～＋85℃
- 使用湿度範囲…0～85%RH（但し結露しないこと。）
- 使用回数…50回以下（同一スルーホール穴に対して）

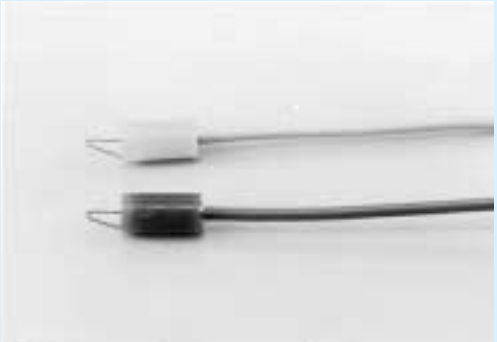

■品　番

品　番	適合スルーホール穴径
XC-2	1.0～1.4φ
XC-3	1.4～1.7φ

■御注文方法

XC-2　赤

樹脂の色を入れて下さい。
（黒・白・赤・黄・青・緑の6色）
・電線と樹脂の色は同一です。

■使用例

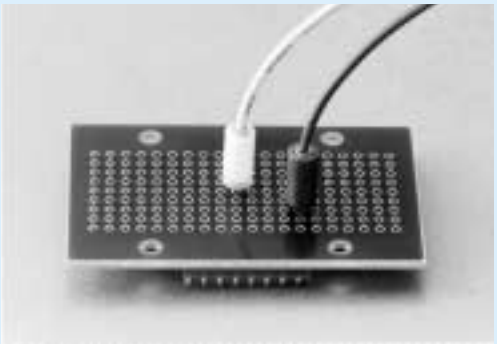

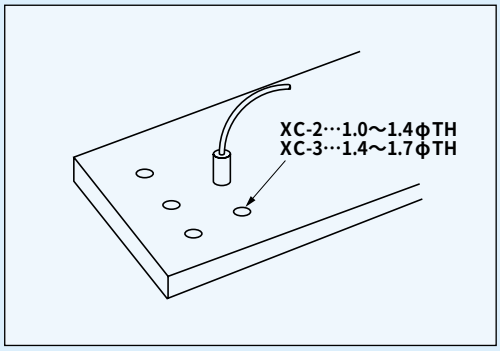

■寸法図

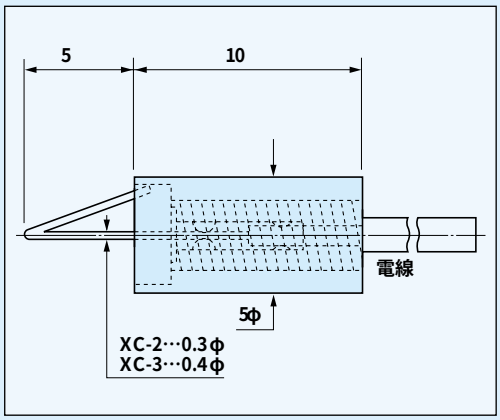

コンスルー