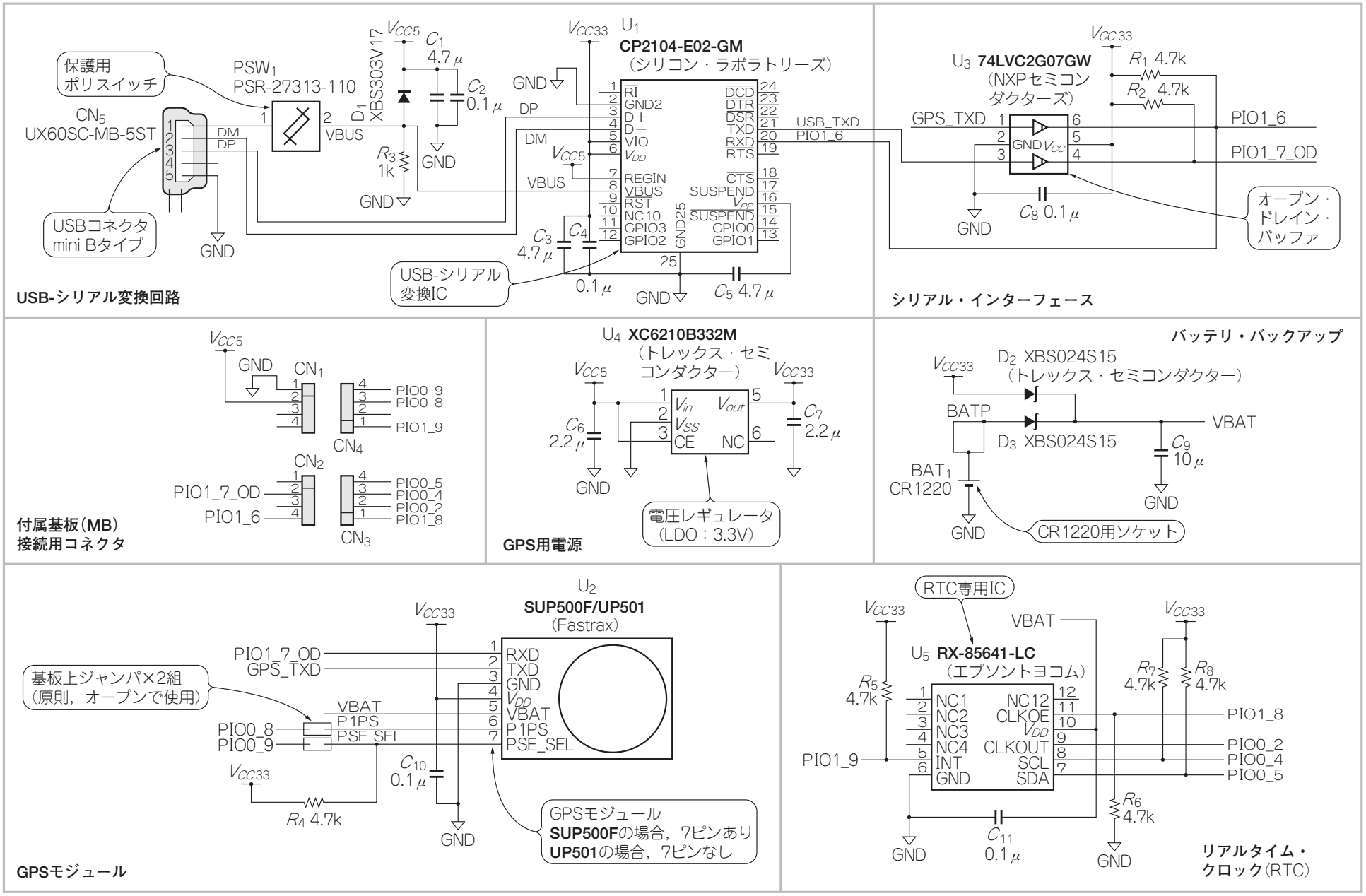
USB-シリアル変換回路
保護用
ポリスイッチ
PSW1
PSR-27313-110
CN5
UX60SC-MB-5ST
USBコネクタ
mini Bタイプ
DM
DP
VBUS
D1
XBS303V17
VCC5
C1
4.7μ
C2
0.1μ
R3
1k
GND
VCC33
U1
CP2104-E02-GM
（シリコン・ラボラトリーズ）
RI
GND2
D+
D−
VIO
VDD
REGIN
VBUS
RST
NC10
GPIO3
GPIO2
GND25
DCD
DTR
DSR
TXD
RXD
RTS
CTS
SUSPEND
VPP
SUSPEND
GPIO0
GPIO1
USB_TXD
PIO1_6
C3
4.7μ
C4
0.1μ
C5 4.7μ
USB-シリアル
変換IC
シリアル・インターフェース
U3 74LVC2G07GW
（NXPセミコン
ダクターズ）
R1 4.7k
R2 4.7k
GPS_TXD
PIO1_6
PIO1_7_OD
C8 0.1μ
オープン・
ドレイン・
バッファ
付属基板（MB）
接続用コネクタ
CN1
CN2
CN3
CN4
PIO0_9
PIO0_8
PIO1_9
PIO1_7_OD
PIO1_6
PIO0_5
PIO0_4
PIO0_2
PIO1_8
GPS用電源
U4 XC6210B332M
（トレックス・セミ
コンダクター）
Vin
Vout
VSS
CE
NC
C6
2.2μ
C7
2.2μ
電圧レギュレータ
（LDO：3.3V）
バッテリ・バックアップ
D2 XBS024S15
（トレックス・セミコンダクター）
BATP
VBAT
D3 XBS024S15
C9
10μ
BAT1
CR1220
CR1220用ソケット
GPSモジュール
U2
SUP500F/UP501
（Fastrax）
RXD
TXD
GND
VDD
VBAT
P1PS
PSE_SEL
PIO1_7_OD
GPS_TXD
基板上ジャンパ×2組
（原則，オープンで使用）
PIO0_8
PIO0_9
C10
0.1μ
R4 4.7k
GPSモジュール
SUP500Fの場合，7ピンあり
UP501の場合，7ピンなし
リアルタイム・
クロック（RTC）
RTC専用IC
U5 RX-85641-LC
（エプソントヨコム）
NC1
NC2
NC3
NC4
INT
GND
NC12
CLKOE
CLKOUT
SCL
SDA
R5
4.7k
R6
4.7k
R7
4.7k
R8
4.7k
C11
0.1μ
PIO1_8
PIO0_2
PIO0_4
PIO0_5
PIO1_9