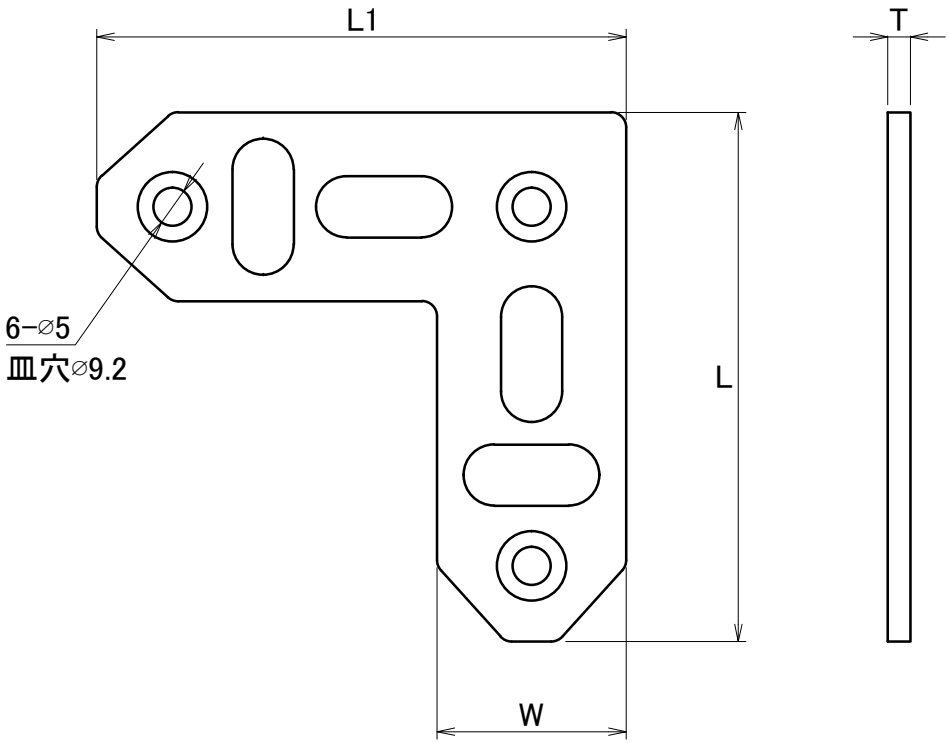
L1
T
6−∅5
皿穴∅9.2
L
W

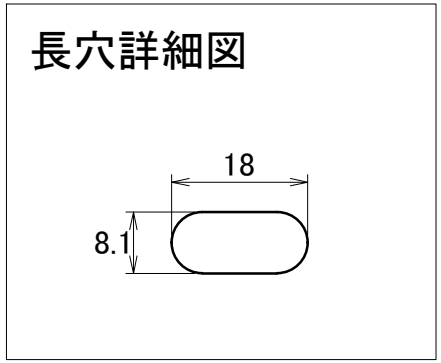
長穴詳細図
18
8.1