Alle Rechte vorbehalten/ *All rights reserved*

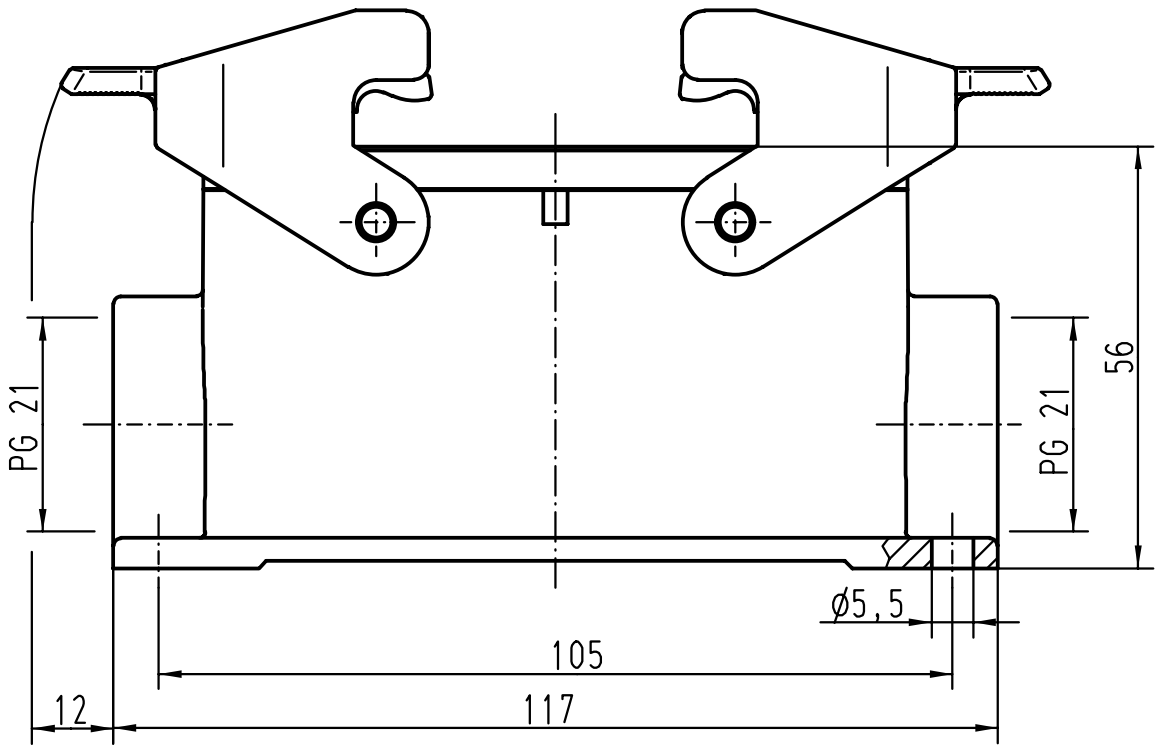

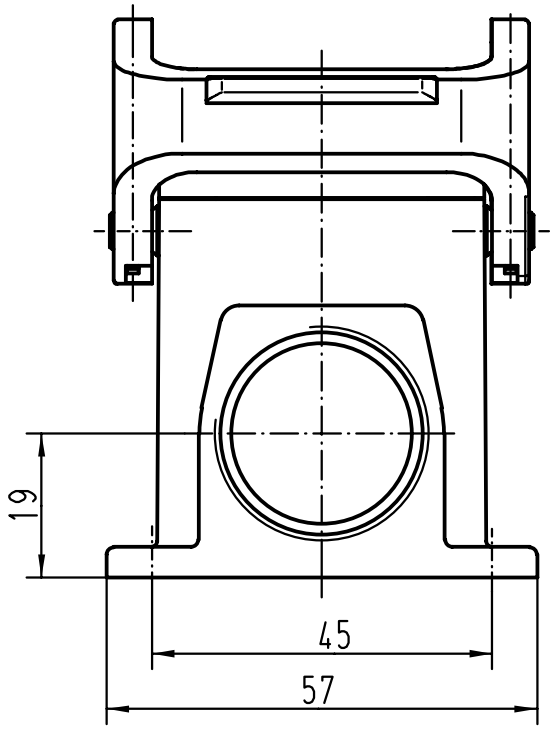

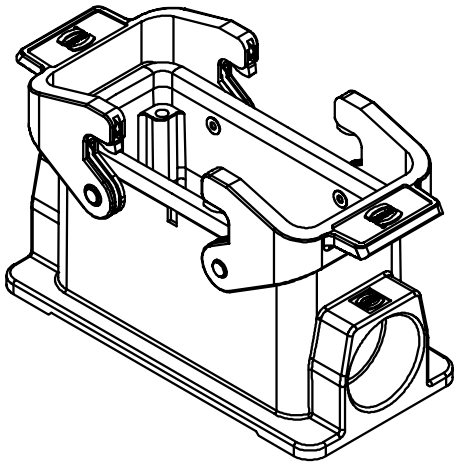

All Dimensions in mm Original Size DIN A 4			Techn. Character.			Nicht tolerierte Masse/ *Free size tolerances*
				Dat.	Name	Massstab/ *Scale*
			Detail.	26.07.99	Gä	1:1
			Insp.		Sdt	
			Stand.			
			HARTING KGaA D-32339 ESPELKAMP			Han 16B-asg2-QB-21 Sockelgehäuse/ *housings surface mounting*
26138						TB 09 30 016 1270
Mod.	Dat.	Name				Sub. TB 09 30 0.. 127. v. 28.01.93
						Blatt/ *page*