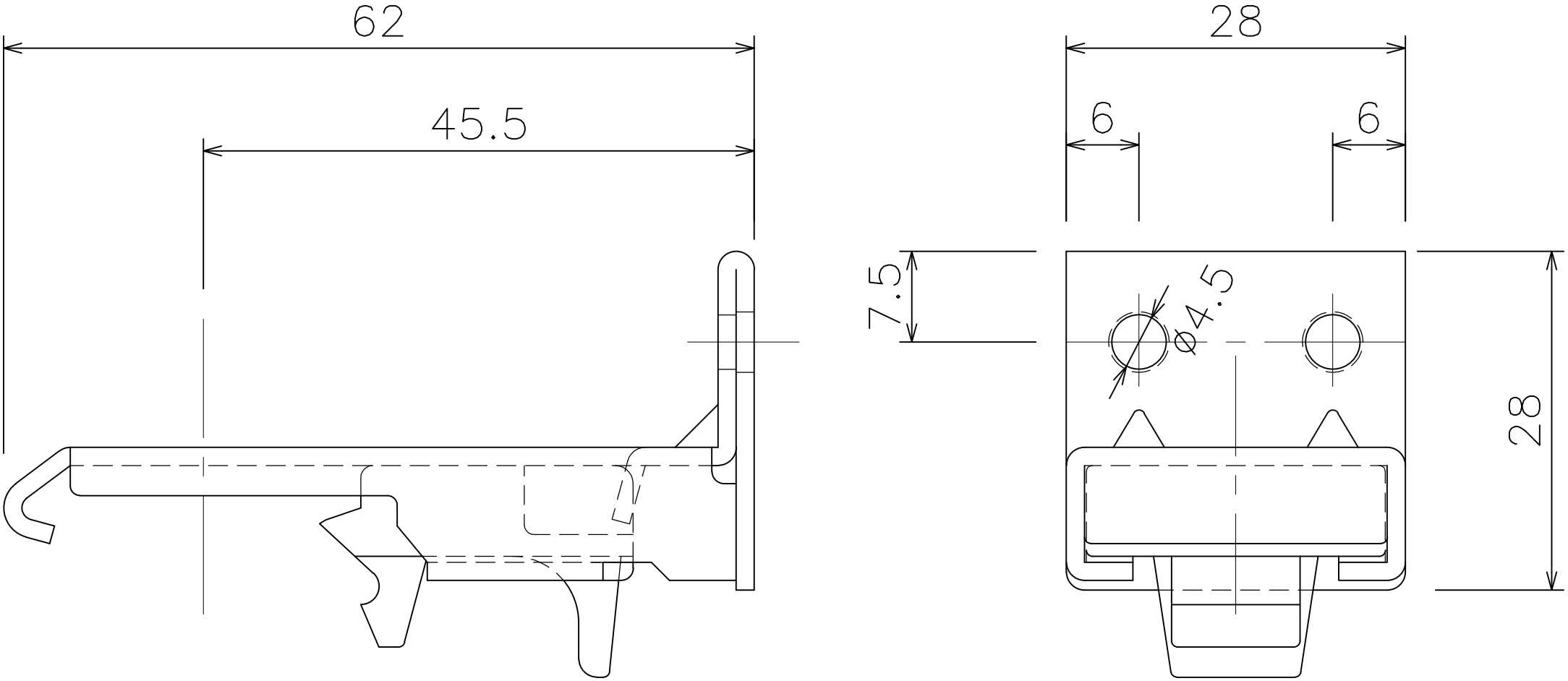

D30　ワンタッチSブラケット（12T42）