THIS DRAWING IS UNPUBLISHED. RELEASED FOR PUBLICATION 20
© COPYRIGHT 20 BY TYCO ELECTRONICS CORPORATION. ALL RIGHTS RESERVED.

LOC J DIST

REVISIONS 変更

P	LTR	DESCRIPTION	ECN	DATE	DWN	APVD
	C5	ADDED 2--3	ECR-08-028217	07NOV08	TS	KB
	D	REVISED	ECR-09-023330	19NOV09	TS	KB

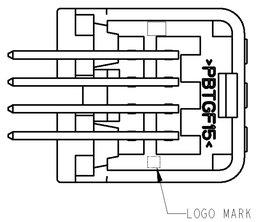

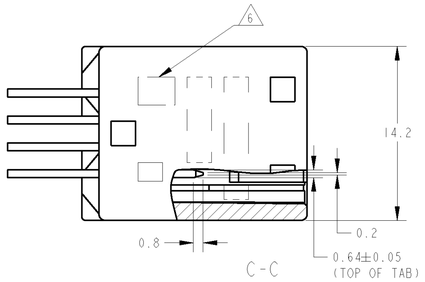

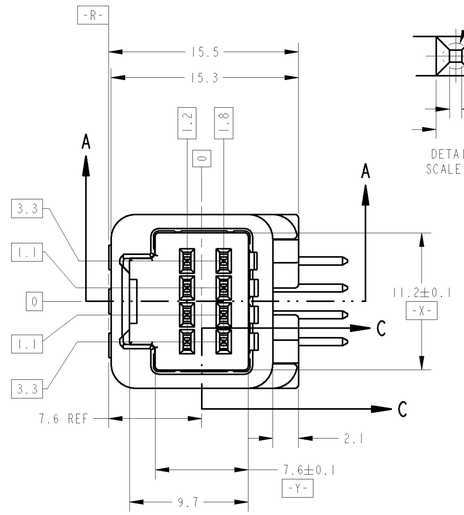

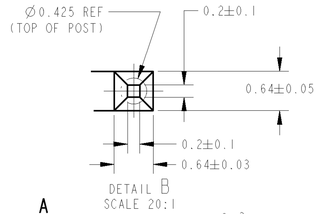

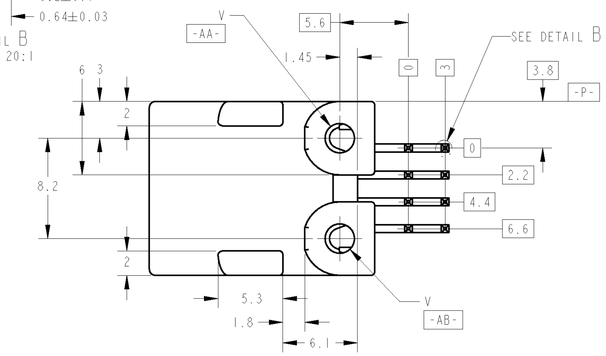

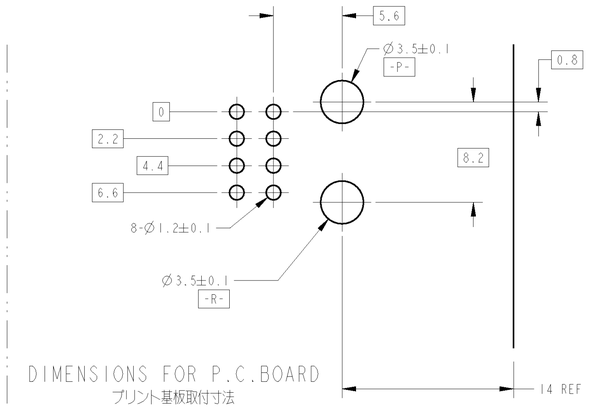

DIMENSIONS FOR P.C.BOARD
プリント基板取付寸法

1. PLUG HOUSING TO BE MATED ; SEE TABLE-1
   TO BE MATED SMOOTHLY WITH THE PLUG HOUSING ASSEMBLY.
2. RECOMMENDED SCREW : PAN-HEADED, TYPE-2, TAPPING SCREW
   OF 3 NOMINAL DIAMETER 3mm. LENGTH : SEE TABLE-2(JIS B1115, B1122).
3. FASTENING TORQUE FOR SCREW (FOR REFERENCE) :0.392N·m REF
   BUT, TORQUE FOR OPERATION SHOULD BE PROVIDED RESPECTIVELY.
4. AS FOR THE HANDLING OF THIS PRODUCT,
   FOLLOW THE INSTRUCTION SHEET NO.411-5928.

5. ID MARK,PART NUMBER INDICATED

6. IDENTIFICATION MARK FOR THE CONTACT FINISH ;
   SEE TABLE.

7. CIRCUIT NUMBERS:SEE FIG.1

1. 嵌合相手型番；TABLE-1参照
   プラグハウジングアセンブリと支障なく嵌合、離脱できること。
2. 推奨取付ネジ；JIS B1115, B1122タッピングネジ
   なべ2種、呼び径3、長さ ； TABLE-2参照
3. ネジ締付けトルク（参考値）；0.392N·m REF
   但し、管理値は別途規定すること。
4. 本品の取扱いに付いては、取扱説明書NO.411-5928に従うこと。

5. ID MARK,PART NUMBER を表示

6. コンタクト仕上識別記号 ； 表参照

7. 回路番号：FIG.1参照

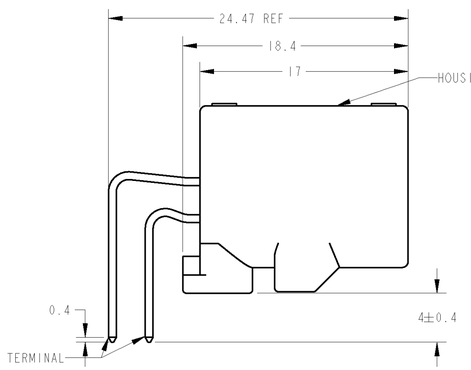

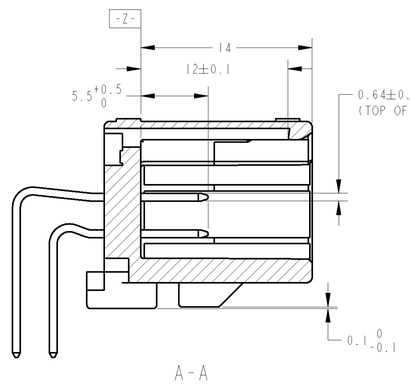

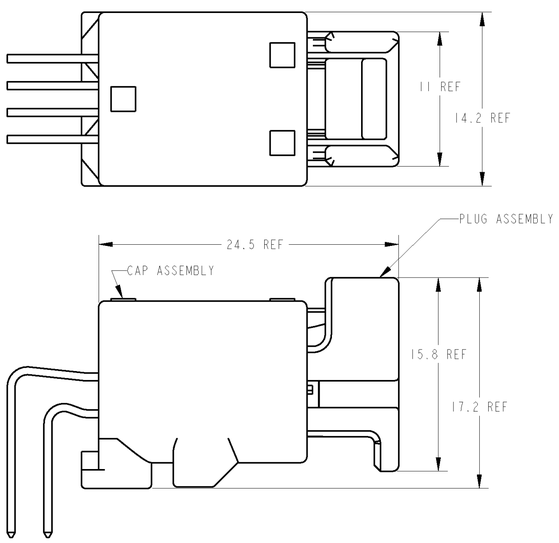

CAP ASSEMBLY & PLUG ASSEMBLY ENGAGEMENT VIEW
キャップアセンブリ＆プラグアセンブリ嵌合状態図

7 FIG.1 回路図
CIRCUIT NUMBER

TABLE-1

POS. 極数	FEMALE HOUSING メス ハウジング
	TYCO P/N
8	1376352
	1717103

TABLE-2

THICKNESS OF PCB (mm) プリント基板板厚 (mm)	1.2	1.6
NOMINAL LENGTH OF SCREW (mm) 固定用ネジ首下長さ (mm)	5	6

MARKING マーキング (6)	WEIGHT (g) 質量	V	OUTER 外装	INNER 内装	NO CONTACT CIRCUIT NO 欠番	GOLD PLATED CIRCUIT NO 金めっき回路番号 (7)	SOLDERING SIDE 半田付け部	CONTACT SIDE 接触部側	MATERIAL 材料	COLOR 色	PART NUMBER 型番
			PACKING STYLE 梱包仕様				CONTACT FINISH コンタクト仕上		HOUSING ハウジング		
(5) 14	2.6	Ø2.63	PLASTIC BOX 通い箱	PLASTIC TUBE プラスチックチューブ	-	1~8	SELEVTIVE TIN (MATTE)	SELECTIVE GOLD	SPS GF17	NATURAL	2-1376350-3
2	3.0	Ø2.4	PAPER BOX ダンボール箱	PLASTIC TUBE プラスチックチューブ	-	1~8	TIN LEAD	SELECTIVE GOLD	PBT GF15	BLACK	2-1376350-2
2	3.0	Ø2.4	PAPER BOX ダンボール箱	PLASTIC TUBE プラスチックチューブ	-	1~8	TIN LEAD	SELECTIVE GOLD	PBT GF15	NATURAL	2-1376350-1
(5) 13	2.6	Ø2.63	PLASTIC BOX 通い箱	PLASTIC TUBE プラスチックチューブ	-	1,2,3,7,8	SELEVTIVE TIN (MATTE)	SELECTIVE TIN(BRIGHT) × 3 SELECTIVE GOLD × 5	SPS GF17	NATURAL	2-1376350-0
(5) 12	2.6	Ø2.63	PLASTIC BOX 通い箱	PLASTIC TUBE プラスチックチューブ	-	-	SELEVTIVE TIN (MATTE)	SELECTIVE TIN (BRIGHT)	SPS GF17	BLACK	1-1376350-9
11	3.0	Ø2.4	PLASTIC BOX 通い箱	PLASTIC TUBE プラスチックチューブ	7	1~6,8	SELEVTIVE TIN (MATTE)	SELECTIVE GOLD	PBT GF15	NATURAL	1-1376350-7
62	3.0	Ø2.4	PLASTIC BOX 通い箱	PLASTIC TUBE プラスチックチューブ	-	1~8	SELEVTIVE TIN (MATTE)	SELECTIVE GOLD	PBT GF15	BLACK	6376350-4
62	3.0	Ø2.4	PLASTIC BOX 通い箱	PLASTIC TUBE プラスチックチューブ	-	1~8	SELEVTIVE TIN (MATTE)	SELECTIVE GOLD	PBT GF15	NATURAL	6376350-3
10	3.0	Ø2.4	PLASTIC BOX 通い箱	PLASTIC TUBE プラスチックチューブ	6	1~5,7,8	SELEVTIVE TIN (MATTE)	SELECTIVE GOLD	PBT GF15	BLACK	1-1376350-6
9	3.0	Ø2.4	PLASTIC BOX 通い箱	PLASTIC TUBE プラスチックチューブ	-	-	SELEVTIVE TIN (MATTE)	SELECTIVE TIN (BRIGHT)	PBT GF15	BLACK	1-1376350-5
9	3.0	Ø2.4	PAPER BOX ダンボール箱	PLASTIC TUBE プラスチックチューブ	-	-	SELEVTIVE TIN (MATTE)	SELECTIVE TIN (BRIGHT)	PBT GF15	BLACK	1-1376350-4
(5) 8	2.6	Ø2.63	PLASTIC BOX 通い箱	PLASTIC TUBE プラスチックチューブ	-	2,3	SELEVTIVE TIN (MATTE)	SELECTIVE TIN(BRIGHT) × 6 SELECTIVE GOLD × 2	SPS GF17	NATURAL	1-1376350-3
(5) 5	2.6	Ø2.63	PLASTIC BOX 通い箱	PLASTIC TUBE プラスチックチューブ	-	-	SELEVTIVE TIN (MATTE)	SELECTIVE TIN (BRIGHT)	SPS GF17	NATURAL	1-1376350-2
(5) 7	2.6	Ø2.63	PLASTIC BOX 通い箱	PLASTIC TUBE プラスチックチューブ	6	1~5,7,8	SELEVTIVE TIN (MATTE)	SELECTIVE GOLD	SPS GF17	BLACK	1-1376350-1
(5) 6	2.6	Ø2.63	PLASTIC BOX 通い箱	PLASTIC TUBE プラスチックチューブ	7	1~6,8	SELEVTIVE TIN (MATTE)	SELECTIVE GOLD	SPS GF17	NATURAL	1-1376350-0
(5) 5	2.6	Ø2.63	PAPER BOX ダンボール箱	PLASTIC TUBE プラスチックチューブ	-	-	SELEVTIVE TIN (MATTE)	SELECTIVE TIN (BRIGHT)	SPS GF17	NATURAL	1376350-9
4	3.0	Ø2.4	PLASTIC BOX 通い箱	PLASTIC TUBE プラスチックチューブ	6	1~5,7,8	SELECTIVE TIN	SELECTIVE GOLD	PBT GF15	BLACK	1376350-8
4	3.0	Ø2.4	PLASTIC BOX 通い箱	PLASTIC TUBE プラスチックチューブ	7	1~6,8	SELECTIVE TIN	SELECTIVE GOLD	PBT GF15	NATURAL	1376350-7
3	3.0	Ø2.4	PLASTIC BOX 通い箱	PLASTIC TUBE プラスチックチューブ	-	-	SELECTIVE TIN	PRE-TINED	PBT GF15	BLACK	1376350-6
OBSOLETE ~~3~~	~~3.0~~	~~Ø2.4~~	~~PAPER BOX ダンボール箱~~	~~PLASTIC TUBE プラスチックチューブ~~	~~-~~	~~-~~	~~SELECTIVE TIN~~	~~PRE-TINED~~	~~PBT GF15~~	~~BLACK~~	~~1376350-5~~
2	3.0	Ø2.4	PLASTIC BOX 通い箱	PLASTIC TUBE プラスチックチューブ	-	1~8	TIN LEAD	SELECTIVE GOLD	PBT GF15	BLACK	1376350-4
2	3.0	Ø2.4	PLASTIC BOX 通い箱	PLASTIC TUBE プラスチックチューブ	-	1~8	TIN LEAD	SELECTIVE GOLD	PBT GF15	NATURAL	1376350-3
1	3.0	Ø2.4	PAPER BOX ダンボール箱	PLASTIC TUBE プラスチックチューブ	-	-	PRE-TINED		PBT GF15	NATURAL	1376350-2
1	3.0	Ø2.4	PLASTIC BOX 通い箱	PLASTIC TUBE プラスチックチューブ	-	-	PRE-TINED		PBT GF15	NATURAL	1376350-1

THIS DRAWING IS A CONTROLLED DOCUMENT FOR TYCO ELECTRONICS CORPORATION. IT IS SUBJECT TO CHANGE AND THE CONTROLLING ENGINEERING ORGANIZATION SHOULD BE CONTACTED FOR THE LATEST REVISION.

DIMENSIONS: 単位: mm

TOLERANCES UNLESS OTHERWISE SPECIFIED: 寸法公差 = ± 0.3

0-PLC	±
1-PLC	±0.1
2-PLC	±0.01
3-PLC	±0.001
4-PLC	±0.0001
ANGLES	±°00'

MATERIAL 材料: CONTACT:BRASS HOUSING:SEE TABLE

FINISH 仕上: SEE TABLE

DWN N. YASUDA 05JUL00
CHK N. SAI 06JUL00
APVD N. SAI 06JUL00
PRODUCT SPEC 製品規格: 108-5668
APPLICATION SPEC 取付適用規格: 114-5250
WEIGHT: SEE TABLE

CUSTOMER DRAWING

Tyco Electronics
Tyco Electronics Corporation
Kawasaki, Japan

NAME 品名: 025 SERIES I/O CONNECTOR 8P CAP HOUSING ASSY

SIZE A | CAGE CODE 00779 | DRAWING NO 製図 C-1376350 | RESTRICTED 制限 -

SCALE 尺度 2:1 | SHEET 1 OF 1 | REV D