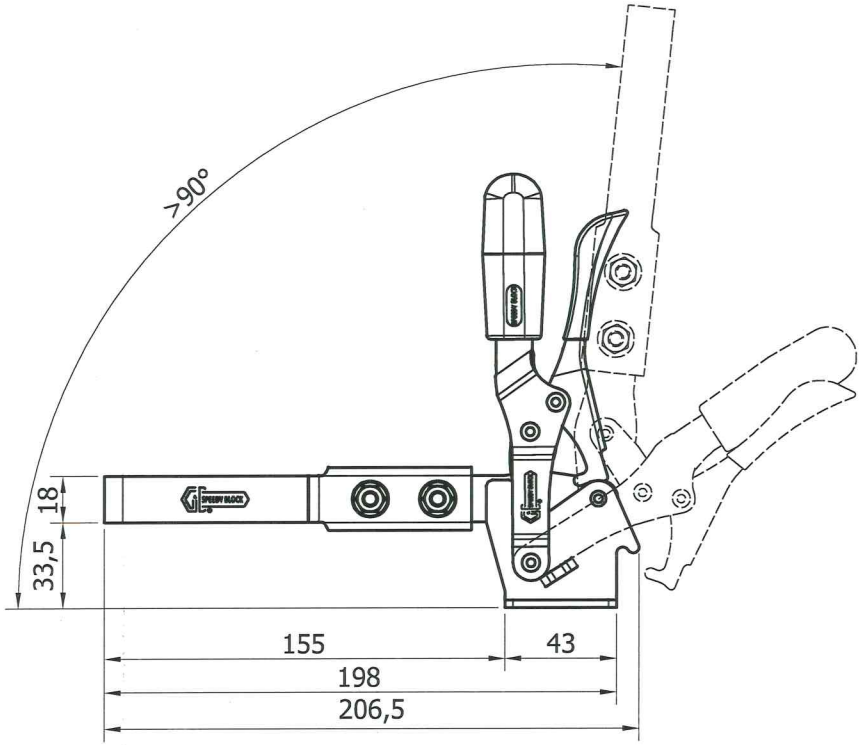

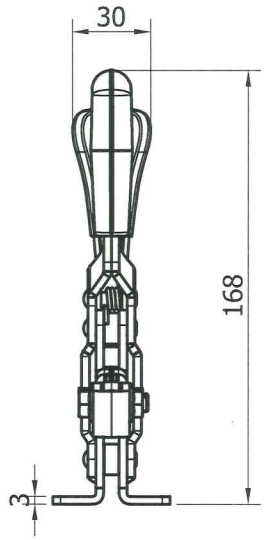

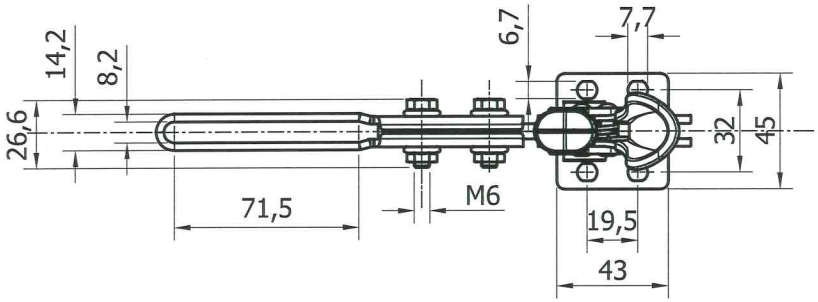

SALVO INDICAZIONE CONTRARIA DIMENSIONI VINCOLANTI VEDI:	SPEEDY BLOCK SRL		
QUOTE IN mm.	DESCRIZIONE: FORZA DI RITEGNO	PESO Kg.	
	Attrezzo serie verticale		
PROIEZIONE	DISEGNATO:	FOTO A1	DISEGNO 230 /ELS — REV. A
SCALA 1:1 — TOLL. GEN. ± 0.25	APPROVATO: G.GRISENDI	DESTINATARIO:	