NUMBER 175218

三角法 (3rd ANGLE PROJECTION)

METRIC

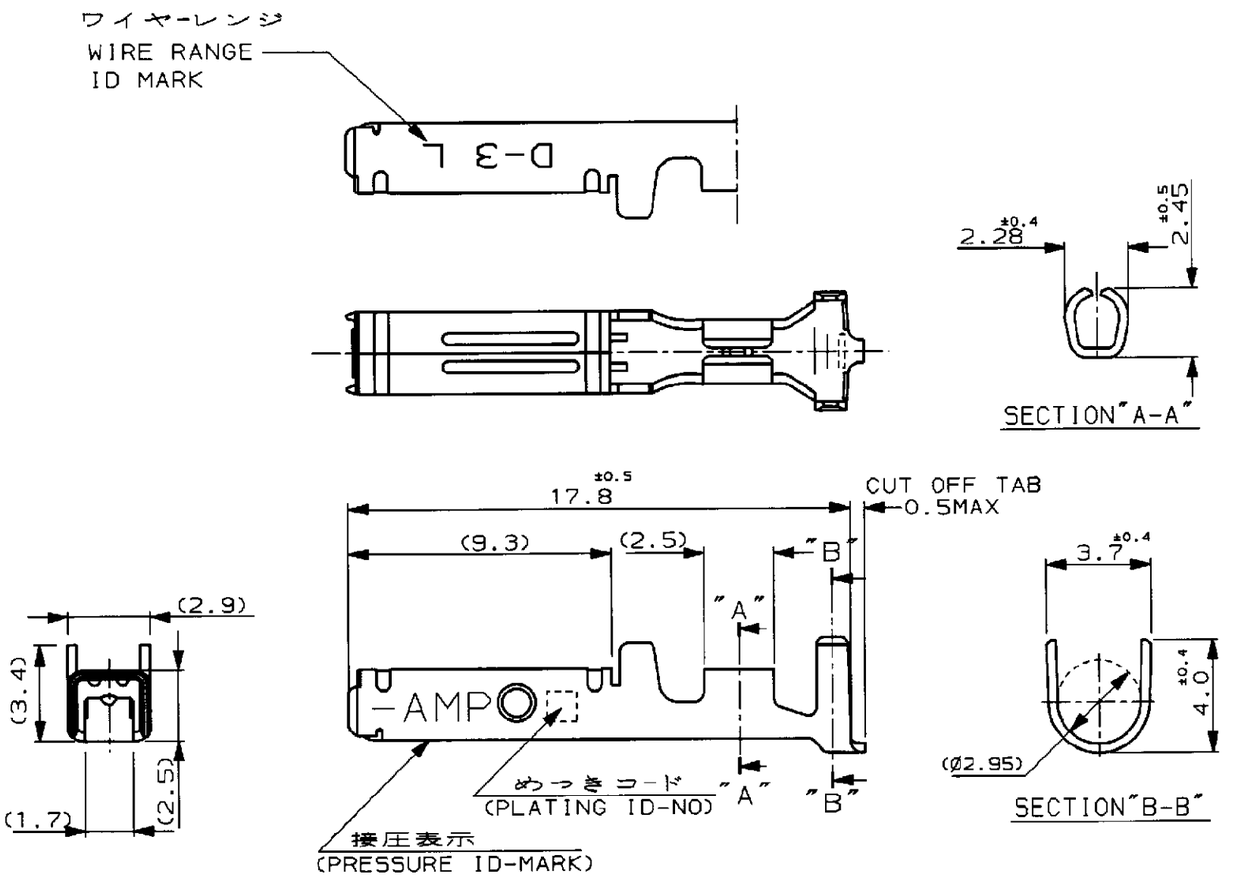

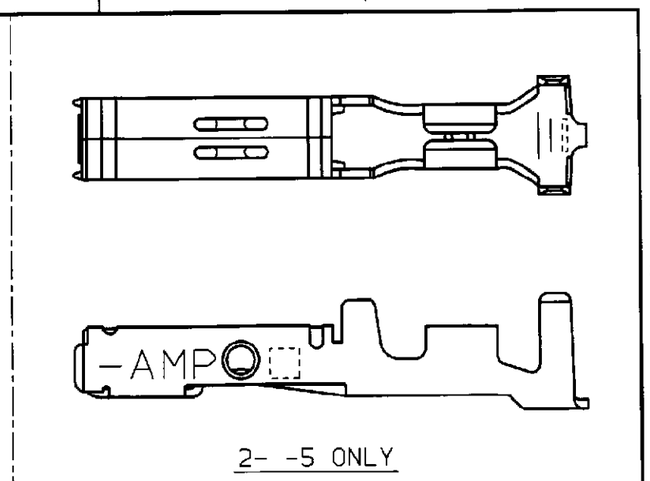

注記

1. 標準接圧型コンタクト ： 一般向け及び多極用
2. 高接圧型コンタクト ： 高電流用及び強振動用
3. 金めっきは接触部のみとする
4. 製品規格 ： 108-5349
5. 取付け適用規格 ： 114-5148

NOTES

1. CONTACT TYPE; LOW PRESSURE TYPE (FOR GENERAL)
2. CONTACT TYPE; HIGH PRESSURE TYPE (FOR HIGH CURRENT OR ANTI-VIBRATION)
3. GOLD-PL. CONTACT AREA ONLY
4. PRODUCT SPEC: 108-5349
5. APPLICATION SPEC: 114-5148

備考(REMARK)	接圧表示(ID-MARK)	めっきコード (PL. ID NO)	仕上(FINISH) 3		型番(P/N)	
		5	光沢錫めっき(BRIGHT TIN-PL.)		2-	-5
		5	光沢錫めっき(BRIGHT TIN-PL.)		1-	-5
2	H	3	0.76μm最小金めっき(0.76μmMIN.Au-PL.)		1-	-3
		2	0.38μm最小金めっき(0.38μmMIN.Au-PL.)		1-	-2
1	OBSOLETE	~~5~~	~~光沢錫めっき(BRIGHT TIN-PL.)~~			~~-5~~
		3	0.76μm最小金めっき(0.76μmMIN.Au-PL.)			-3
		2	0.38μm最小金めっき(0.38μmMIN.Au-PL.)		175218-2	

接点タイプ (CONT. TYPE)

LTR	変更 (REVISION RECORD)	DR	CHK	DATE
B	REVISED(FJ00-1943-98)	K.I	N.M	9/DEC '98
A_2	REVISED(FJ00-4197-96)	K.I	Y.I	22/SEP '96
A_1	REVISED(FJ00-0263-94)	K.I	S.M	2-25 '94
A	REVISED(J-1211)	H.O	S.M	3-18 '92
O_1	REVISED(J-0225)	H.O	S.M	7-9 '91
O	RELEASED(J-12531)	TY	H.O	2-14 '91

Copyright ©1990 年 ■本エー・エム・ピー株式会社
Copyright ©1990 AMP (Japan), LTD. ALL RIGHTS RESERVED.

AMP ■本エー・エム・ピー株式会社 Kawasaki, Japan

圧着電線断面積(WIRE RANGE)	AWG 20-16 (0.5-1.25mm SQ)
被覆外径(INSULATION DIA.)	1.8-2.8 mmφ
材料(MATERIAL)	(COPPER ALLOY) 銅合金
仕上(FINISH)	(SEE TABLE) 表参照
DR.	6/27/'90 T-YONEBAYASHI
DE.	T-YONEBAYASHI
CHK.	14 FEB '91 H.OBATA
APP.	14 FEB '91 S.MANABE
名称(NAME)	"L" SIZE (DYNAMIC SERIES REC. CONTACT, L/P) ダイナミックシリーズリセプタクルコンタクト L/P
一般公差 (GENERAL TOLERANCE)	10以下 ±0.2; 10を超え 30以下 ±0.25; 30を超え100以下 ±0.3; 角度 ±3°
SIZE	B
LOC	J
番号(No.)	175218
尺度(SCALE)	5-1
REV.	B
SHEET	1 OF 1

参考図面

PRINT DIST

U.855-111>U.DWG>S.C89-25173

単位:mm DIMENSIONS IN MM. DO NOT SCALE PRINT

AMP-J