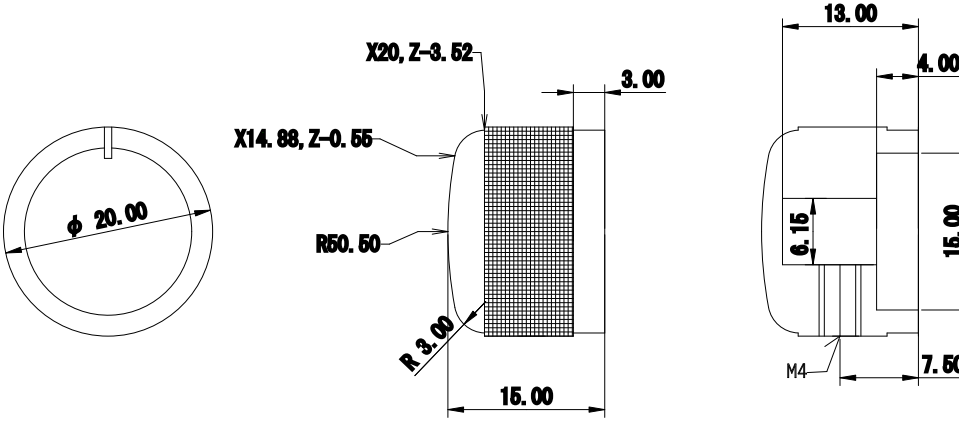
ϕ 20.00
X20, Z-3.52
X14.88, Z-0.55
R50.50
R 3.00
3.00
15.00
13.00
4.00
6.15
15.00
M4
7.50