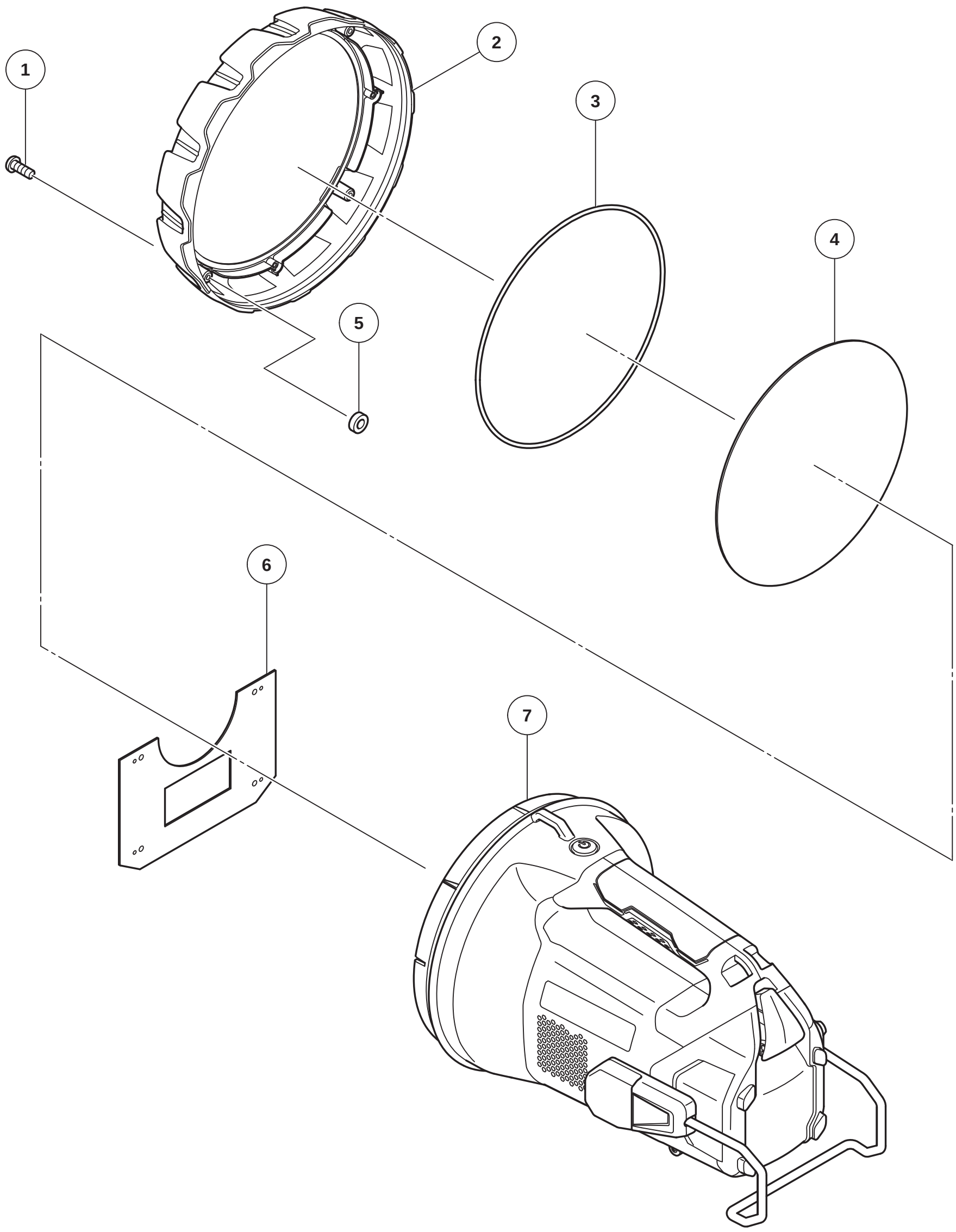

Rev.1

形　　名
UB18DA

HiKOKI

コードレスサーチライト　　ＵＢ　１８ＤＡ

項番	コードNo	部品名	使用数量
1	374467	タッピンネジ　Ｄ３．５×１２	4
2	374468	ランプカバー	1
3	374469	防水リング（レンズ）	1
4	374470	レンズ	1
5	374471	ラバー（ネジ）	4
6	375108	メイン基板	1