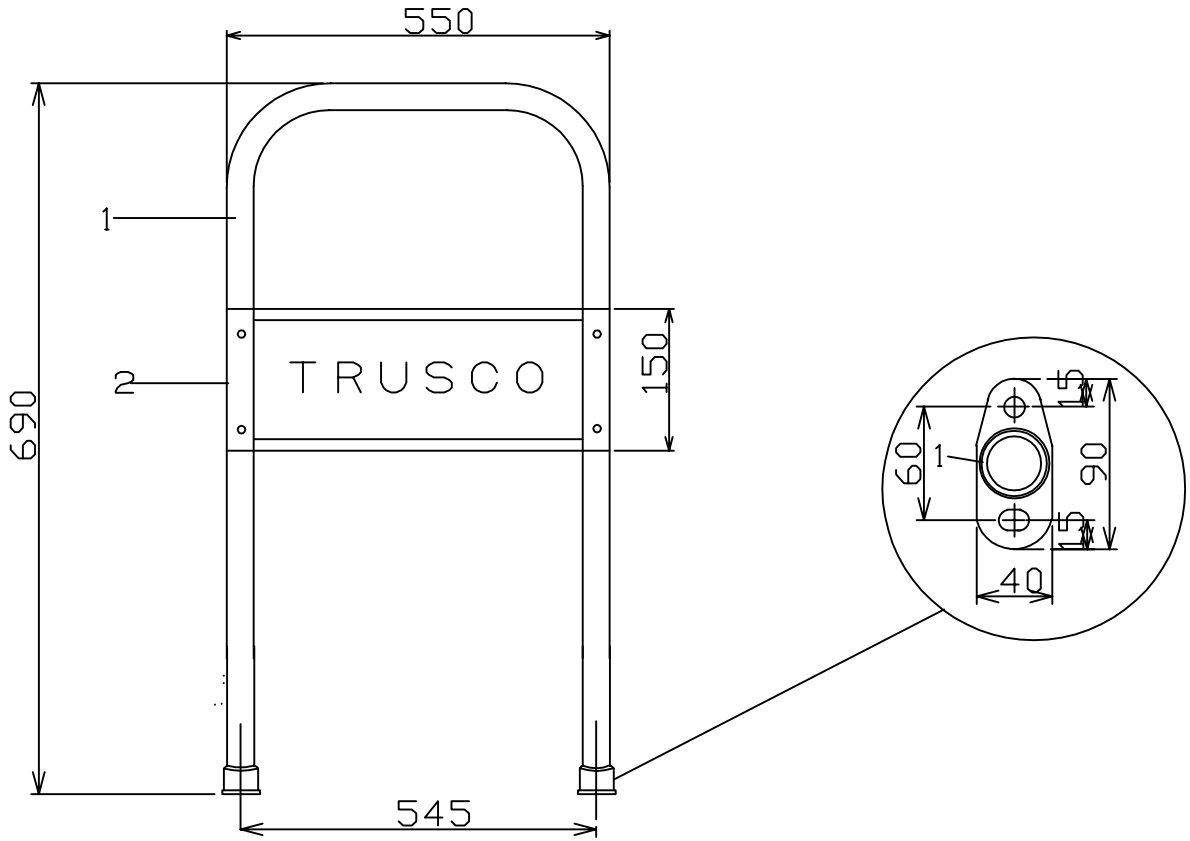

No	部品名	数	材質、厚／品番	表面処理
	取付ボルト	2	M10×65	三価クロムメッキ
	取付ボルト	2	M10×55	三価クロムメッキ
2	荷受板	1	SPCC t0.9	粉体塗装
1	ハンドル	1	SPCC φ28.6 t1.4	粉体塗装

自　重	
サイズ	
積載荷重	
梱包数	

作成日	検図		品名	品番
2008.8.4	青木	TRUSCO トラスコ中山株式会社	エコ運搬車用プレス製ハンドル	300HK