30JH

型名説明

- **特殊**／Sは特殊仕様付を表します。
- **大きさ**／30は框体の概略の大きさを表します。
- **ジョイスティックコントローラ**の意味です。
- **型式**／Hは型式を表します。H：3次元専用の超ローコストタイプ
- **形状**／K：角形
- **機構**／Z：3次元
- **操作レバー操作方向**／
  - 標準品　T：360 °全方向に加え、POTをツマミに内蔵し、操作レバーの回転により3次元操作可能

T

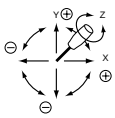

S 30 J H K-Z T-3 0 R3 G-0000

- **ポテンショメータの取付数**／2…2ヶ付（上記ツマミ内部にスイッチ付きの時）
  3…3ヶ付
- **スイッチの取付数**／0…なし
  2…2ヶ付（特殊仕様でZ軸ツマミの内部にPOTの替りに両端末で動作するスイッチを付けた時）
- **スプリングリターン機構**／R3…3次元スプリングリターン
- **取付部仕様**／G：防塵ゴム付　P：取付用補助パネル付
- **特殊仕様番号**／お客様の個別特殊仕様がある場合、4桁の枝番号を付けます。

標準寸法図

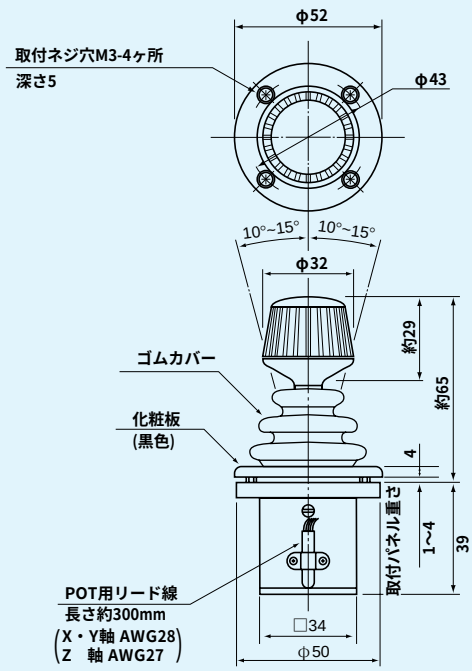

■標準取付用穴加工図

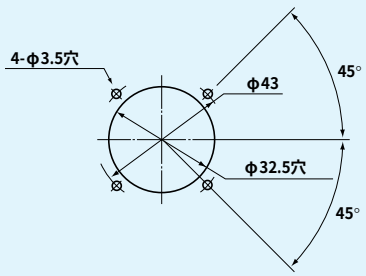

（注）取付用ネジとしてM3×8を4本添付します。

取付用ネジの締付けトルクは
400mN・m（4kgf・cm）以下のこと。

30JHK-ZT-30R3G
（標準3次元式）

標準仕様

●機械的性能

操作及び操作角：	3次元 X、Y軸：センターから全方向±10°～±15°操作 Z軸：ツマミ部センターより±30°～35°操作
操作力：	標準スプリングリターンセンター復帰式（Tタイプ） X、Y方向約1～2N（100～200gf） Z方向約30～70mN・m （300～700gf・cm）
使用温度範囲：	−20℃～+60℃
振動：	10～55Hz　98m/s²（10G）
衝撃：	294m/s²（30G）
寿命：	約200万回
質量：	約130g

●電気的性能

使用ポテンショメータ：	30JH専用素子内蔵型 X、Y軸：10kΩ±20% 0.1W（電気的回転角度約20°） 単独直線性±5%（コンダクティブプラスチック形） Z軸：10kΩ±20%　0.04W （電気的回転角度約60°） 単独直線性±5%（コンダクティブプラスチック形）
出力平滑性：	入力電圧に対して　0.2%以下
接触抵抗変化：	C.R.V.　6%以下
分解能：	無限小
絶縁耐力：	A.C.　500V　1分間
絶縁抵抗：	D.C.　500V　1,000MΩ以上

●端子接続図

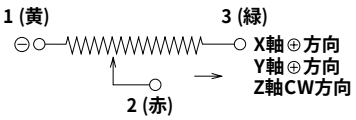

（注）端子は全てリード線式となります。
長さ約300mm（AWG20）

●特殊仕様

41頁の型別仕様一覧表をご参照下さい。