NUMBER 353717

三角法 (3rd ANGLE PROJECTION)

METRIC

U.855-111>U.DWG>5.C89-25173

単位:MM DIMENSIONS IN MM. DO NOT SCALE PRINT

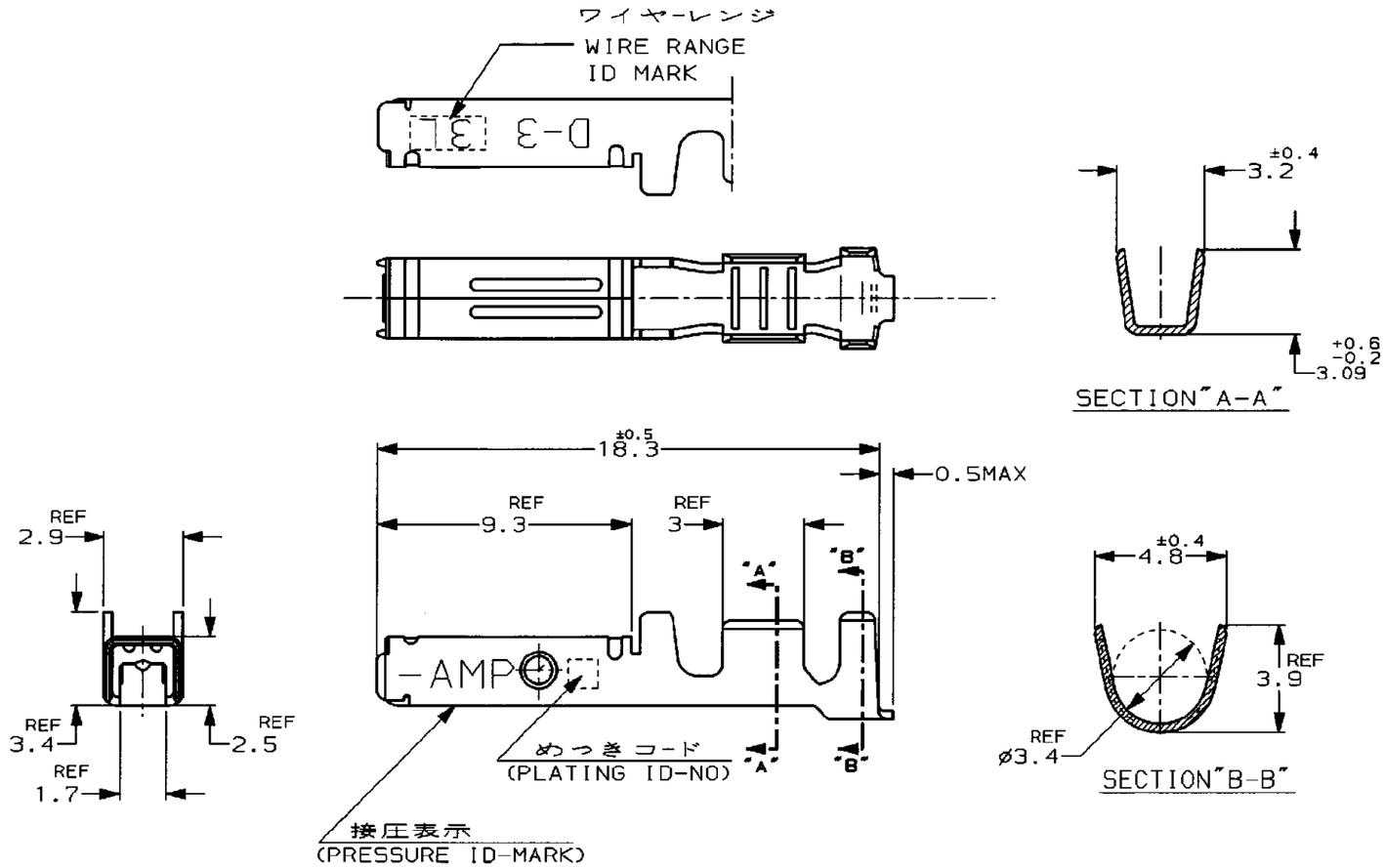

注記

1. 標準接圧型コンタクト：一般向け及び多極用
2. 高接圧型コンタクト：高電流用及び強振動用
3. 金めっきは接触部のみとする

NOTES

1. CONTACT TYPE;NORMAL PRESSURE TYPE(FOR GENERAL)
2. CONTACT TYPE;HIGH PRESSURE TYPE (FOR HIGH CURRENT OR ANTI-VIBRATION)
3. GOLD-PL. CONTACT AREA ONLY

備考(REMARK) 接点タイプ	接圧表示(ID-MARK) (CONT. TYPE)	めっきコード (PL. ID NO)	仕上(FINISH)	3	型番(P/N)
2	H	5	光沢錫めっき(BRIGHT TIN-PL.)	1-	-5
		3	0.76μm最小金めっき(0.76μmMIN.Au-PL.)	1-	-3
		2	0.38μm最小金めっき(0.38μmMIN.Au-PL.)	1-	-2
1		3	0.76μm最小金めっき(0.76μmMIN.Au-PL.)		-3
		2	0.38μm最小金めっき(0.38μmMIN.Au-PL.)	353717-2	

LTR	変更 (REVISION RECORD)	DR	CHK	DATE
B	REVISED (FJ00-1838-97)	MH	NM	21/NOV '97
A	REVISED (FJ00-0690-97)	KI	NM	8/MAY '97
O	RELEASED (FJ00-5891-97)	KI	Y.I	12/FEB '97

Copyright ©1997 年 日本エー・エム・ピー株式会社

Copyright ©1997 AMP (Japan), LTD. ALL RIGHTS RESERVED.

AMP 日本エー・エム・ピー株式会社 Kawasaki, Japan

抱合電線断面積(WIRE RANGE)	AWG 16-14
被覆外径(INSULATION DIA.)	3.1-3.8 mmø
材料(MATERIAL)	(COPPER ALLOY) 銅合金
仕上(FINISH)	(SEE TABLE) 表参照
DR.	7/FEB/'97 K.IKEDA
DE.	7/FEB/'97 K.IKEDA
CHK.	12/FEB/'97 Y.ISHIKAWA
APP.	12/FEB/'97 Y.ISHIKAWA

名称(NAME) (DYNAMIC SERIES REC. CONTACT) "3L" SIZE LOOSE PIECE ダイナミックシリーズリセプタクルコンタクト

一般公差 (GENERAL TOLERANCE): 10以下 ±0.2; 10を超え30以下 ±0.25; 30を超え100以下 ±0.3; 角度 ±3°

SIZE B | LOC J | 番号(No.) 353717

尺度(SCALE) 5-1 | REV. B | SHEET 1 OF 1

PRINT DIST

AMP-J REV. 10/93 FJ0178296

(CUSTOMER DRAWING) 参考図面