C-103 各種	A	B	C	D	E	F	備考
20A	53	差込式差し口呼称20	PT 3／4”	28			
25A	58	差込式差し口呼称25	PT 1”	35			
32A	60	差込式差し口呼称32	PT 1 1／4”	45			
40A (T 40)	62	差込式差し口呼称40	PT 1 1／2”	50	(23)	(Φ80)	(E･Fは角付)
50A (T 50)	77	差込式差し口呼称50	PT 2”	63	(24)	(Φ102)	(E･Fは角付)
65A (T 65)	88	差込式差し口呼称65	PT 2 1／2”	77	(22)	(Φ125)	(E･Fは角付)
75A (T 75)	107	差込式差し口呼称75	PT 3”	91	(32)	(Φ150)	(E･Fは角付)

寸法表 (mm)

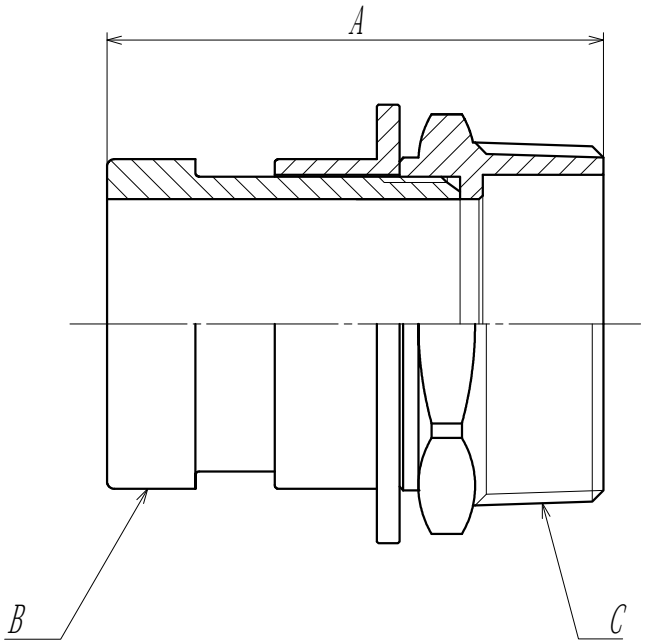

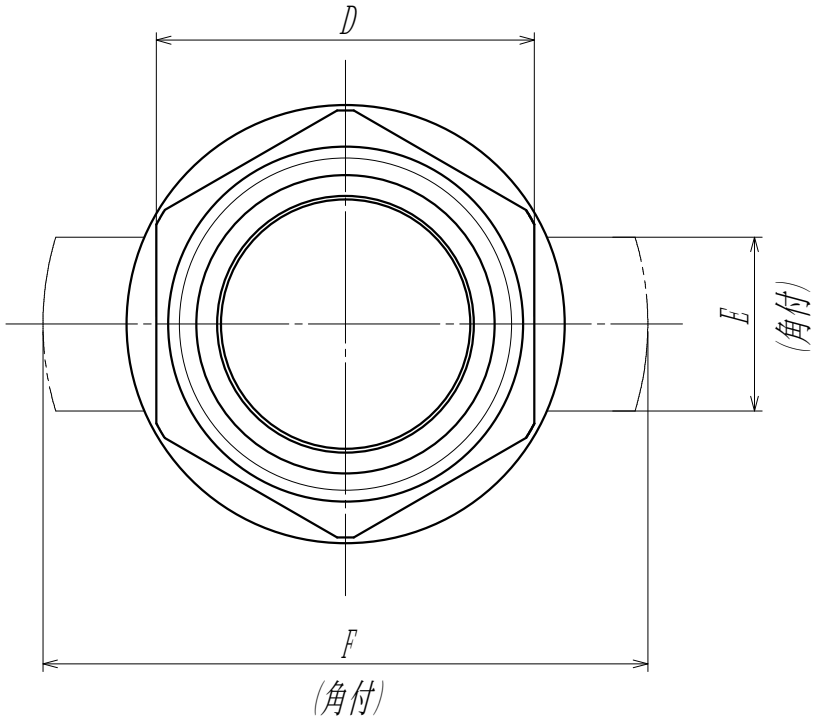

変更日	変　更　理　由	指示なき角は、糸面取り (C 0.2)			第三角法	品番	尺度 1／1	品名 BR C-103 (各種)
		製図	検図	承認				
		橋本	岩崎	岩崎	材質 BR	表面処理	日付 21.5.26	会社名 株式会社 岩崎製作所