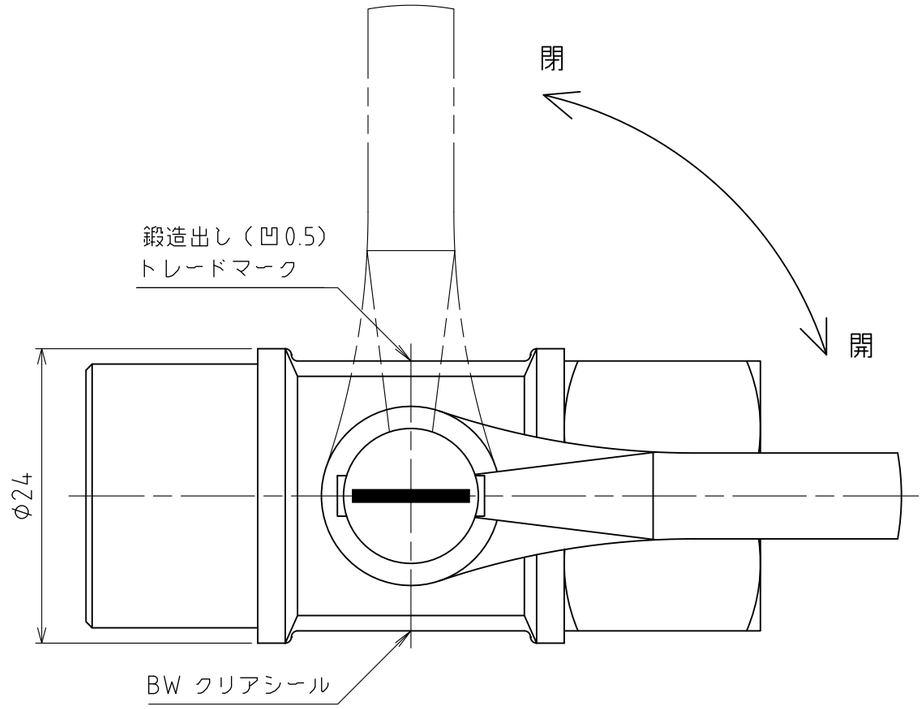

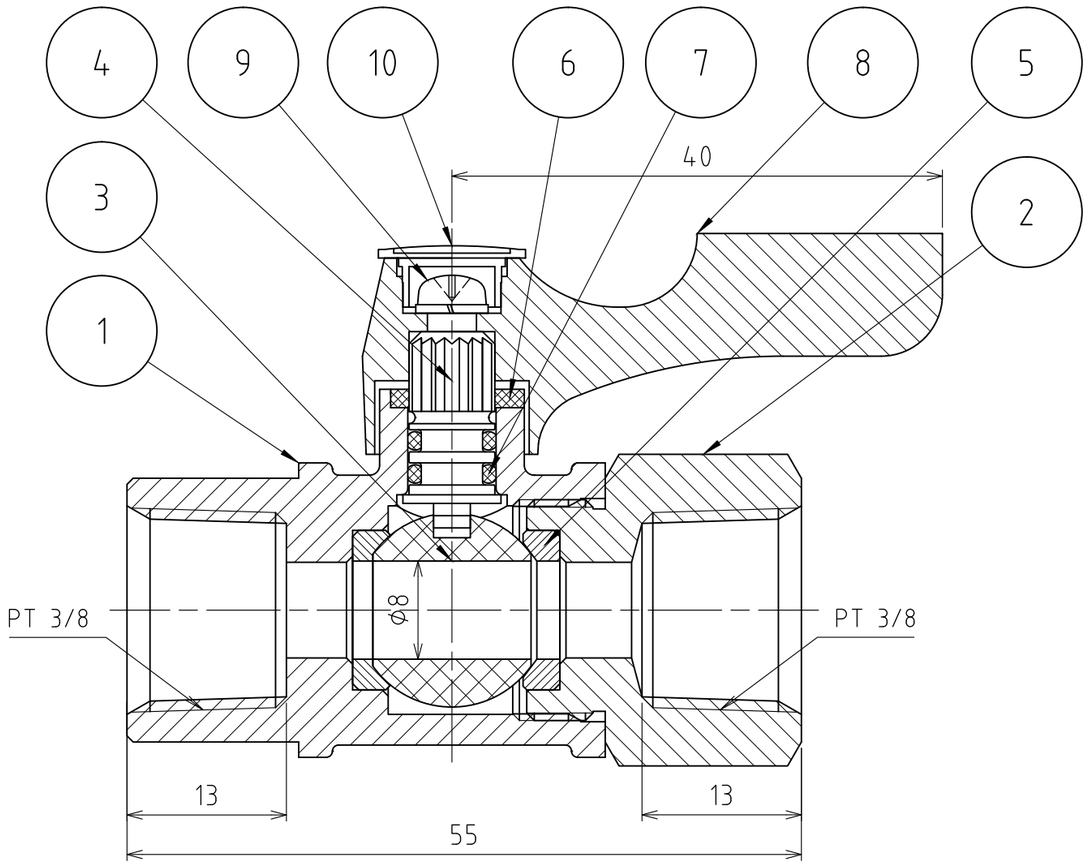

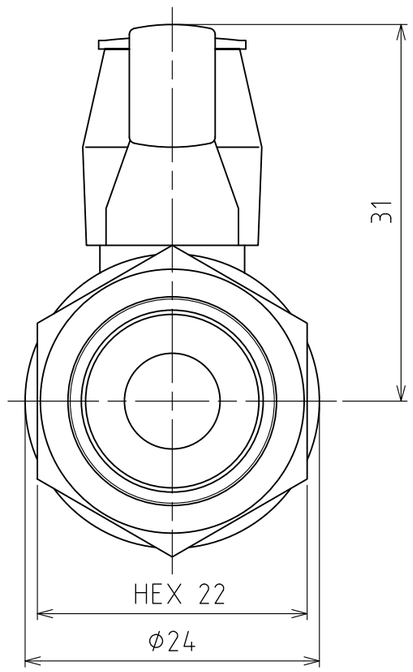

パーツ一覧

項目	数量	名前	材料	規格	注釈
1	1	ボディ	C3771BE (Cd 75ppm以下)		Ep-Cu/Ni,Cr
2	1	ソケット	C3604BD (Cd 75ppm以下)		Ep-Cu/Ni,Cr
3	1	ボール	C3604BD (Cd 75ppm以下)	φ8穴	Ep-Cu/Ni,Cr
4	1	ステム	C3604BD (Cd 75ppm以下)		
5	2	シート	PTFE	φ8穴	
6	1	リンフ	C2801P		
7	2	Oリング	NBR		1種A
8	1	標準ハンドル	PBT-BT1030		ｵﾚﾝｼﾞ色
9	1	ビス	SWRM 10R (三価ｸﾛﾒｰﾄ)		P2ﾊﾞｲﾝﾄﾞｾﾑｽ
10	1	白線キャップ	PBT-BT1030		ｵﾚﾝｼﾞ色

使用圧力	MAX 0.98MPa (10kgf/cm²)
使用温度	-10℃～+80℃（凍結無き事）
耐圧試験	1.96MPa (20kgf/cm²)
気密試験	0.59MPa (6kgf/cm²)
製品重量	約 135 g

	第３角法	単位 mm	尺度 2:1	日付 2012/07/24
承認 水田	検図 水田	材質		
設計 水田	製図 渡辺紀	備考		
アソー株式会社 ASOH CO., LTD.		品名 ｴｰｽﾎﾞｰﾙ 両内PTﾈｼﾞ型 BW-9033		
		図番 1R-BW9033		