承認図
APPROVED DRAWING
印

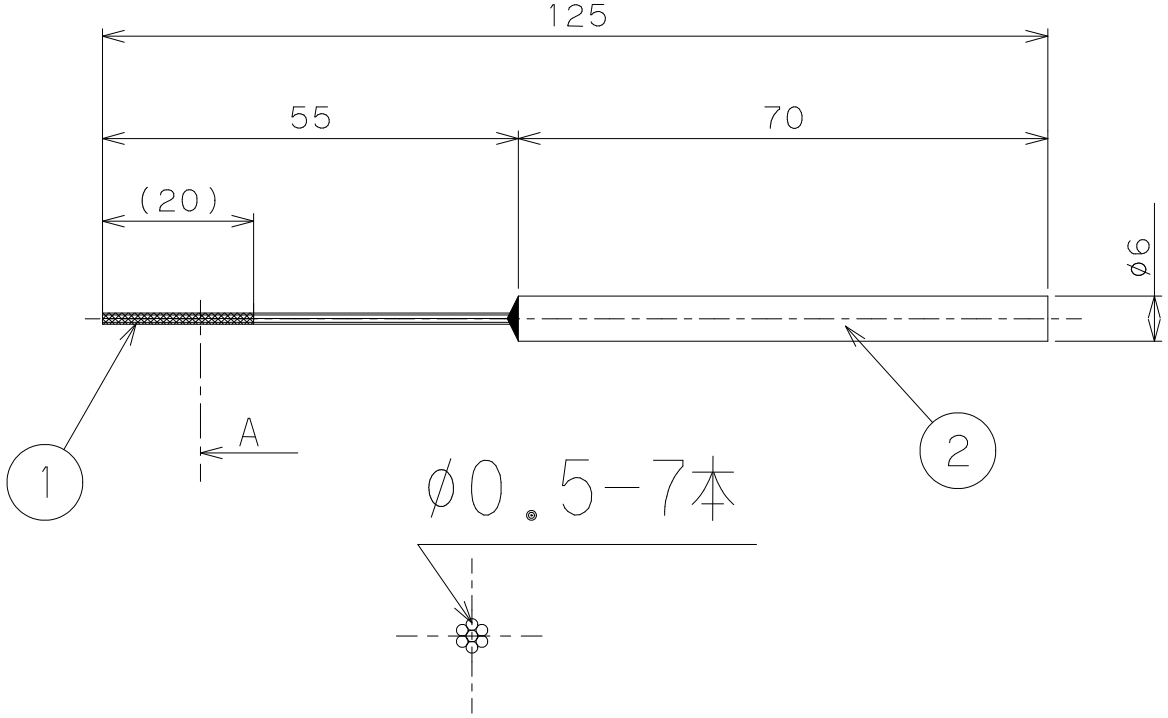

A断面3倍拡大図

番号 no.	部品名 Part mame	材質 material	個数 PCS	備考 remarks
2	軸	SUS	1	
1	硬鋼線φ0.5	SWRH	7	ﾀﾞｲﾔ#500電着

番号 No.	訂正事項 REVISION	訂正者 CORRECTOR	日付 DATE
3			
2			
1			

製図 DRAWER	型式 MODEL	製品名 PRODUCT NAME	ワンダーラップ	材質 MATERIAL	個数 PCS	熱処理／表面処理 HEAT TREATMENT/SURFACE TREATMENT	用紙 PAPER SIZE	尺度 SCALE
TAN JIANG	WD	WD-50A					A4	1:1
検図 CHK'D	図面番号 DRAWING No.	会社名 COMPANY NAME	INDUSTRIAL BRUSH Takashimasangyo Co.,Ltd	製図年月日 DRAWING DATE	TS管理図番 TS CONTROL No.		第三角法 THIRD ANGLE PROJECTION METHOD	
H.Ikarashi	2020-09-57T	Takashima Sangyo Co.,Ltd		2020.09.24				