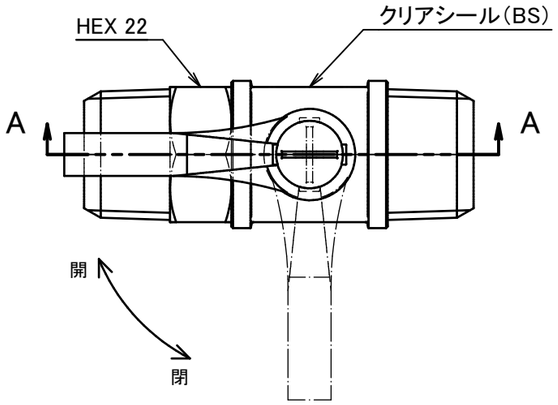

部品表

番号	数量	部品名	材料	説明
01	1	本体	C3771BD(cd75ppm以下)	Ep-Cu/Ni,Cr
02	1	ソケット	C3604BD(cd75ppm以下)	Ep-Cu/Ni,Cr
03	1	ステム	C3604BD(cd75ppm以下)	
04	1	ハンドル	PBT	オレンジ色
05	2	シート	PTFE	
06	1	ボール	C3604BD(cd75ppm以下)	Ep-Cu/NI,Cr
07	2	Oリング	NBR-70-1	
08	1	リンフ	C2680	
09	1	ビス	SS	三価ｸﾛﾒｰﾄ
21	1	ｷｬｯﾌﾟ	PBT	オレンジ色

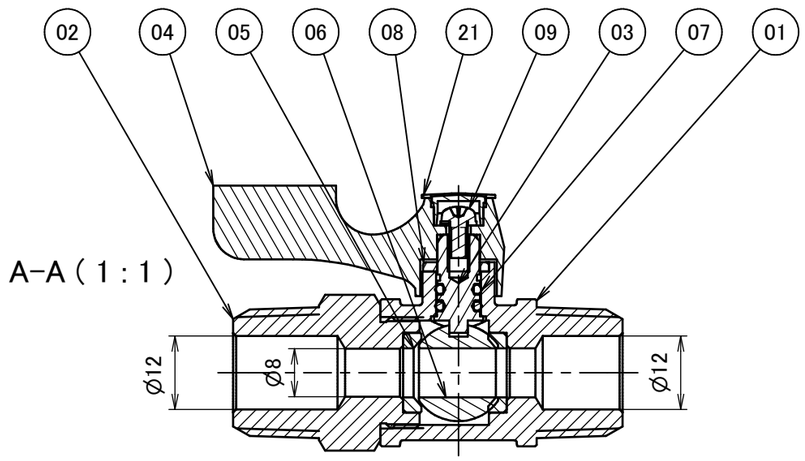

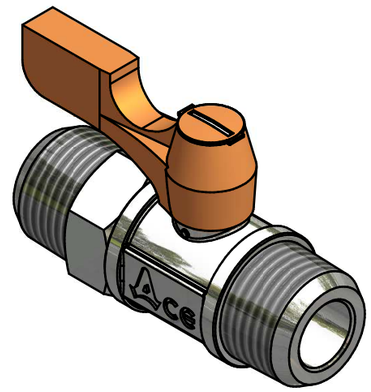

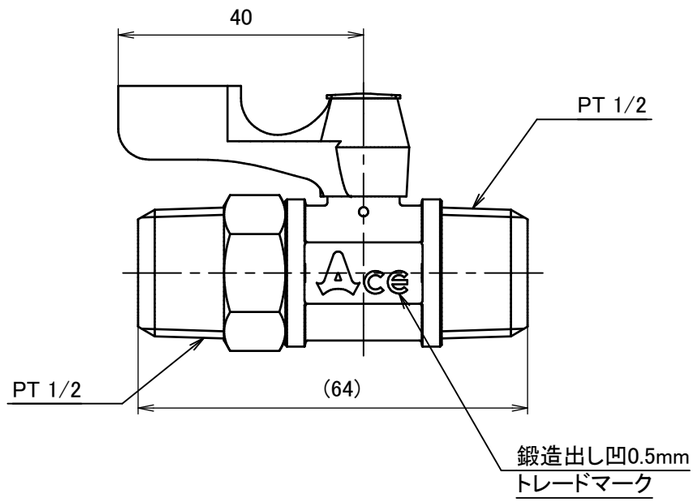

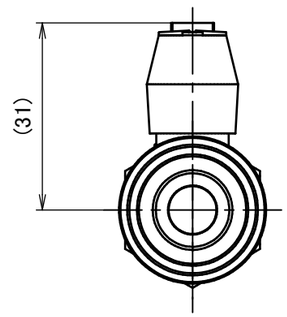

使用圧力	MAX 0.98MPa
使用温度	-10℃～+80℃(凍結無き事)
弁箱耐圧検査	水圧:1.5MPa(代表試験)/空圧:0.6MPa
弁座漏れ検査	空圧:0.6MPa

※バルブ構成材質に影響のない環境下で(流体を含む)ご使用下さい。
※使用圧力や使用温度等は、諸条件に寄って変動が生じます。

	第3角法	単位 mm	尺度 1:1	日付 2015/05/12
承認 mizuta	検図 mizuta	材 質	
設計 水田	製図 水田	備 考	
アソー株式会社 ASOH CO.,LTD		品 名 ｴｰｽﾎﾞｰﾙ両外PTﾈｼﾞ型 BS-9044	
		図 番 1BS-9044	