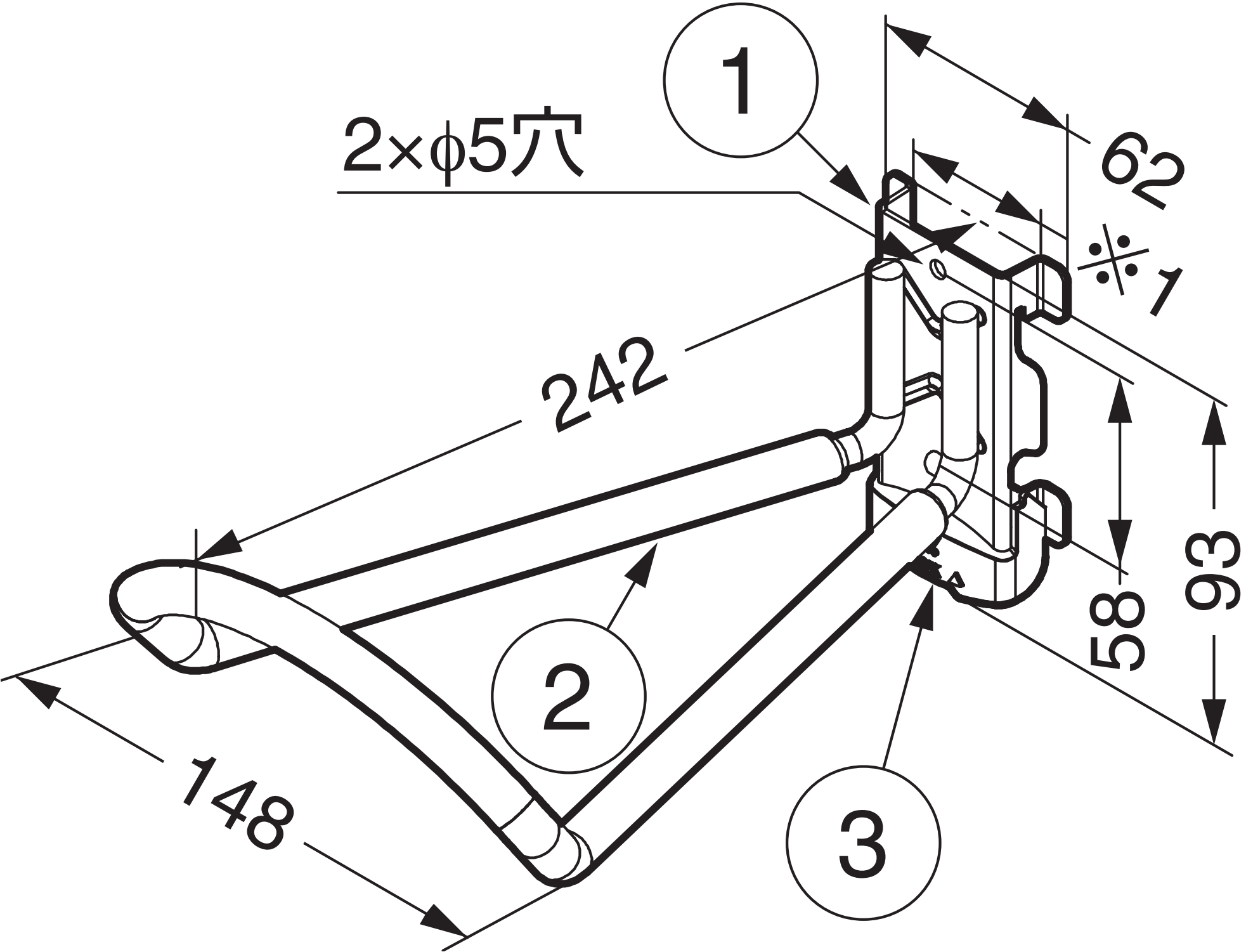
1
2×φ5穴
62
※1
242
58
93
2
148
3