2WAY ガード アンカータイプ仕様書 （871-55・56・57）

ユニット株式会社

本体上部

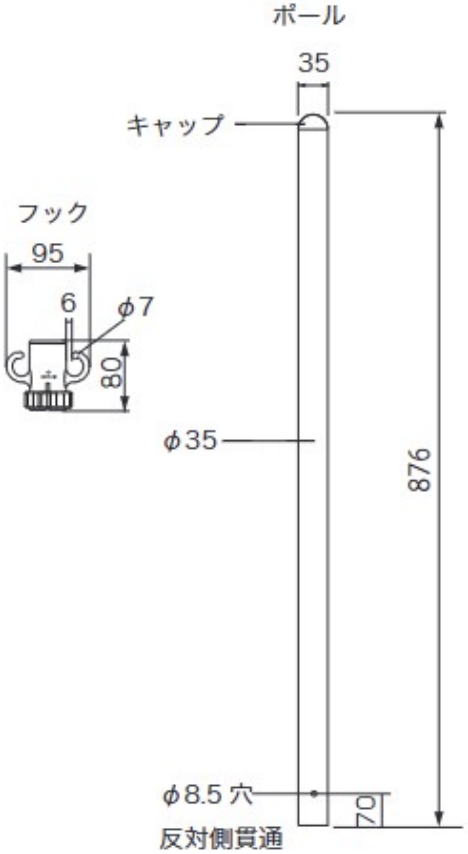

単位：mm

サイズ：35φ×876mm H
材　質：ポール / ポリカーボネート
　　フック /66 ナイロン・ポール先端キャップ /PC
重　量：350g

ベース

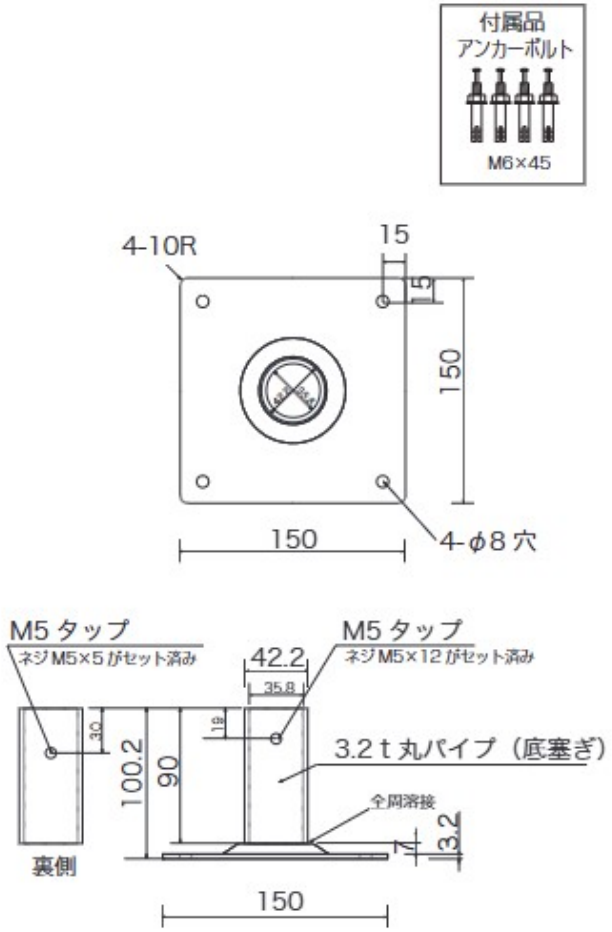

単位：mm

サイズ：150×150×100.2mmH
材　質：鉄 (半艶黒塗装)
重　量：850g
付属品：M6×45mm アンカーボルト 4 セット
　　M5×12 ネジ 1 本・M5×5 ネジ 1 本

組立完成図

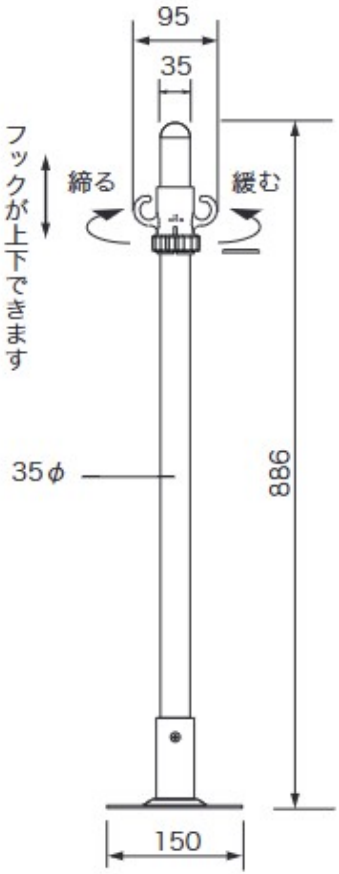

単位：mm

サイズ：150×150×886mm H
重　量：1.2 Kg

2011.6.3 作成