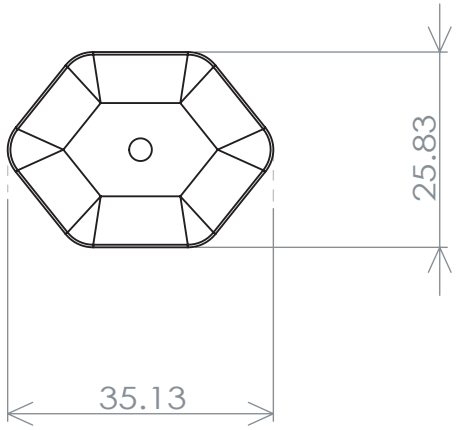

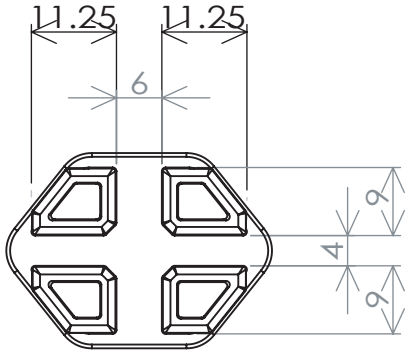

No.	部品名	数	材質、厚/品番	表面処理
1	滑り止めゴム	10	エラストマー	グリーン

生産工場	9-833526
納入形態	完成品
色	グリーン

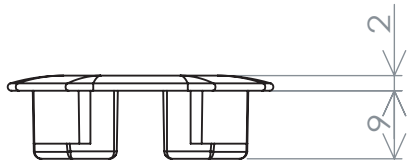

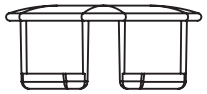

備　考

自重　　3 g

梱包サイズ　　（梱包数：50）

380 X 270 X 300　mm

梱包重量　　2.0 Kg（1.3　才）

作成日	検図		品名	品番	Scale
2016. 10. 17	大西	TRUSCO トラスコ中山株式会社	アクロキャリーＡＣ－１用 滑り止めゴム１０個セット　緑	AC-1-SGSETGN	1/2.5