表面実装用垂直型連結端子〔ACSシリーズ〕（1パック10本入）

PAT

- 表面実装用基板と表面実装用基板を垂直に取付ける事ができる端子です。
- 両サイドのピンは位置決めピンになります。
  （位置決めピンも電気的に結合されていますのでSMTピンと同様に回路接合できます。）
- ピッチは、2.54mm、1.27mm
- 材質…樹脂部…PPS黒色（UL94V-0）
  ピン部…リン青銅
- 処理…ニッケル下地金メッキ
- 電流容量……3A（ACS-1-1）
  5A（ACS-3-1）
- 絶縁抵抗……500MΩ以上
- 絶縁耐圧…… 500V AC,DC1分間（ACS-1-1）
  1000V AC,DC1分間（ACS-3-1）
- 使用温度範囲…－40～＋125℃
- 相手側プリント基板取付可能板厚…1.6mm以下

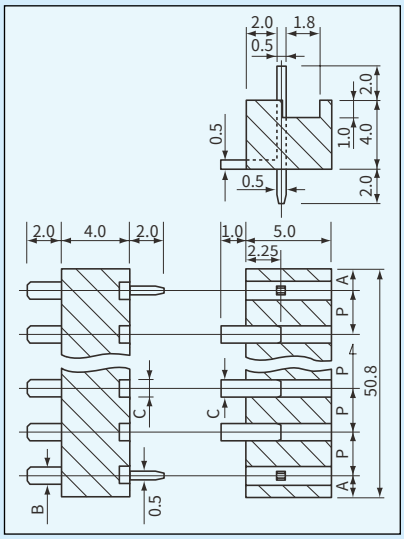

■使用例

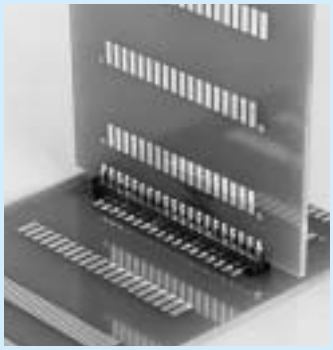

■品番

品　番	A	B	C	P	最大連結数
ACS-1-1	0.635	0.5	0.5	1.27	40
ACS-3-1	1.27	1.0	1.0	2.54	20

■御注文方法

ACS－1－1－10P

御希望の極数を入れて下さい。
（位置決めピンを含んだ極数を入れて下さい。）
（面実装ピンが8P、2Pが位置決めピンになります。）

- 位置決めピンなしでも製作できます。（御相談下さい。）

■推奨ランド径

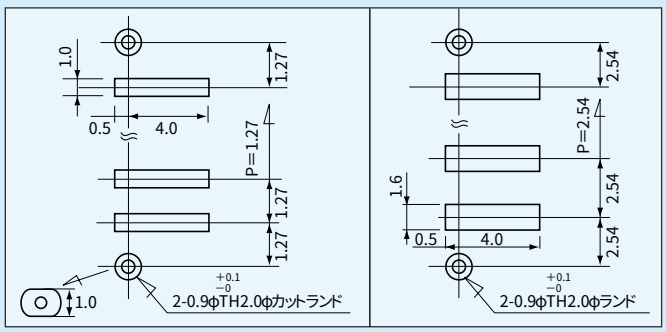

ACS—1—1　　ACS—3—1

■推奨ランド径（相手側）（相手側プリント基板板厚1.6mm以下）

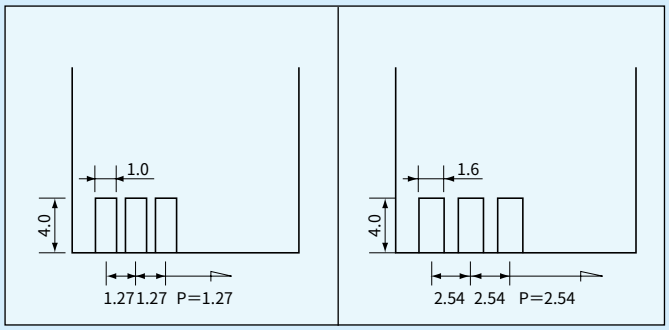

ACS—1—1
使用の場合

ACS—3—1
使用の場合

■使用上の御注意

大きな基板、重量のある基板を取付ける場合は、両サイドに取付ブラケット（313ページ参照）を御使用下さい。