	名称	数量	備考		名称	数量	備考
1	天板	1	ポリ化粧合板　パーチクルボード	6	アジャスター	4	AJP16-45-40
2	上横桟	2	SPHC t1.6	7	上枠補強	1	SPHC t1.6
3	脚	2	STKMR t1.6×40×40 SPHC t1.6	8	高さ調節金具	4	SPHC t1.6
				9	棚板	1	SPCC t1.0
4	ストローク脚	4	SPHC t1.6	10	支柱	2	SPCC t1.2 SPHC t3.2
5	下桟	1	STKMR t1.6×25×25				

⑦は、W=1500・1800用

	A	B	C	D	E
AEM-0945YURB	900	450	710	350	10
AEM-0960YURB	900	600	710	500	10
AEM-0975YURB	900	750	710	530	70
AEM-1260YURB	1200	600	1010	500	10
AEM-1200YURB	1200	750	1010	530	70
AEM-1209YURB	1200	900	1010	530	145
AEM-1560YURB	1500	600	1310	500	10
AEM-1500YURB	1500	750	1310	530	70
AEM-1509YURB	1500	900	1310	530	145
AEM-1860YURB	1800	600	1610	500	10
AEM-1800YURB	1800	750	1610	530	70
AEM-1809YURB	1800	900	1610	530	145

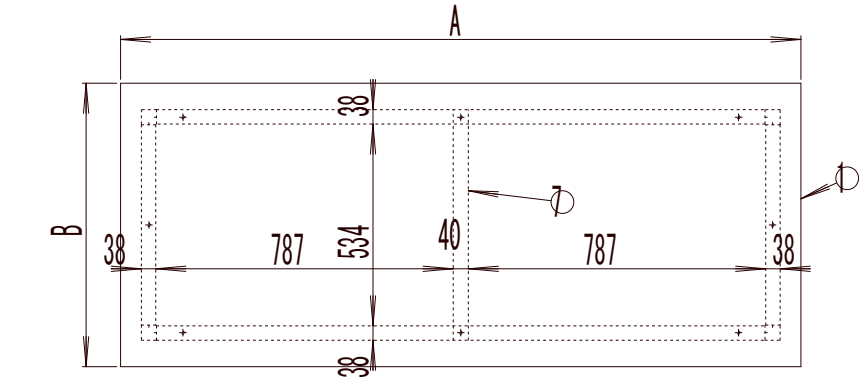

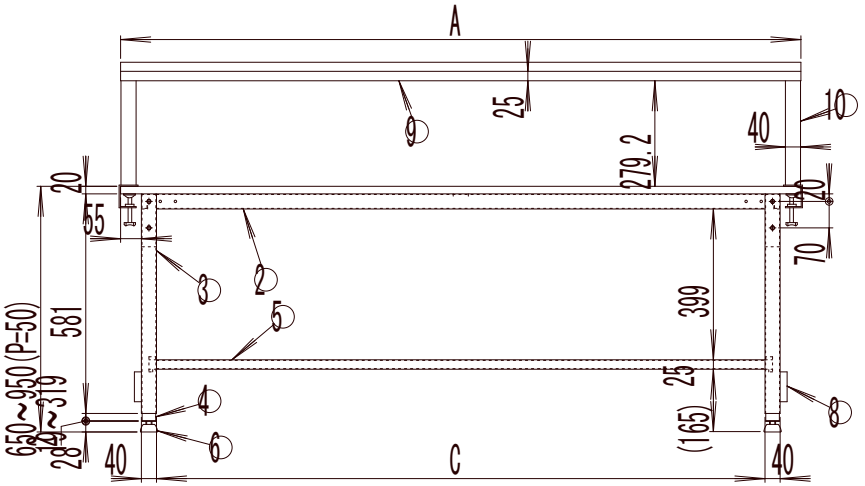

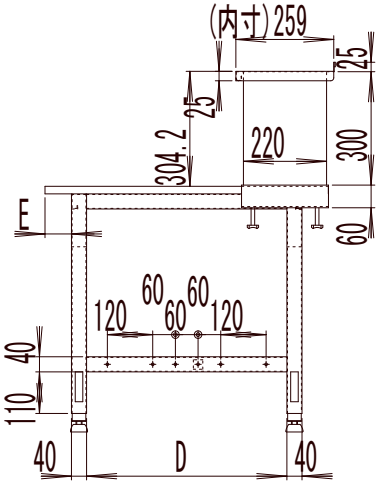

備考	承認	検図	設計		設計年月日	全葉	受入No.		
			井上	TRUSCO　トラスコ中山株式会社	H.19.1.12			軽量高さ調節作業台(上棚付) 図面名称　AEM 型	Scale 1:20