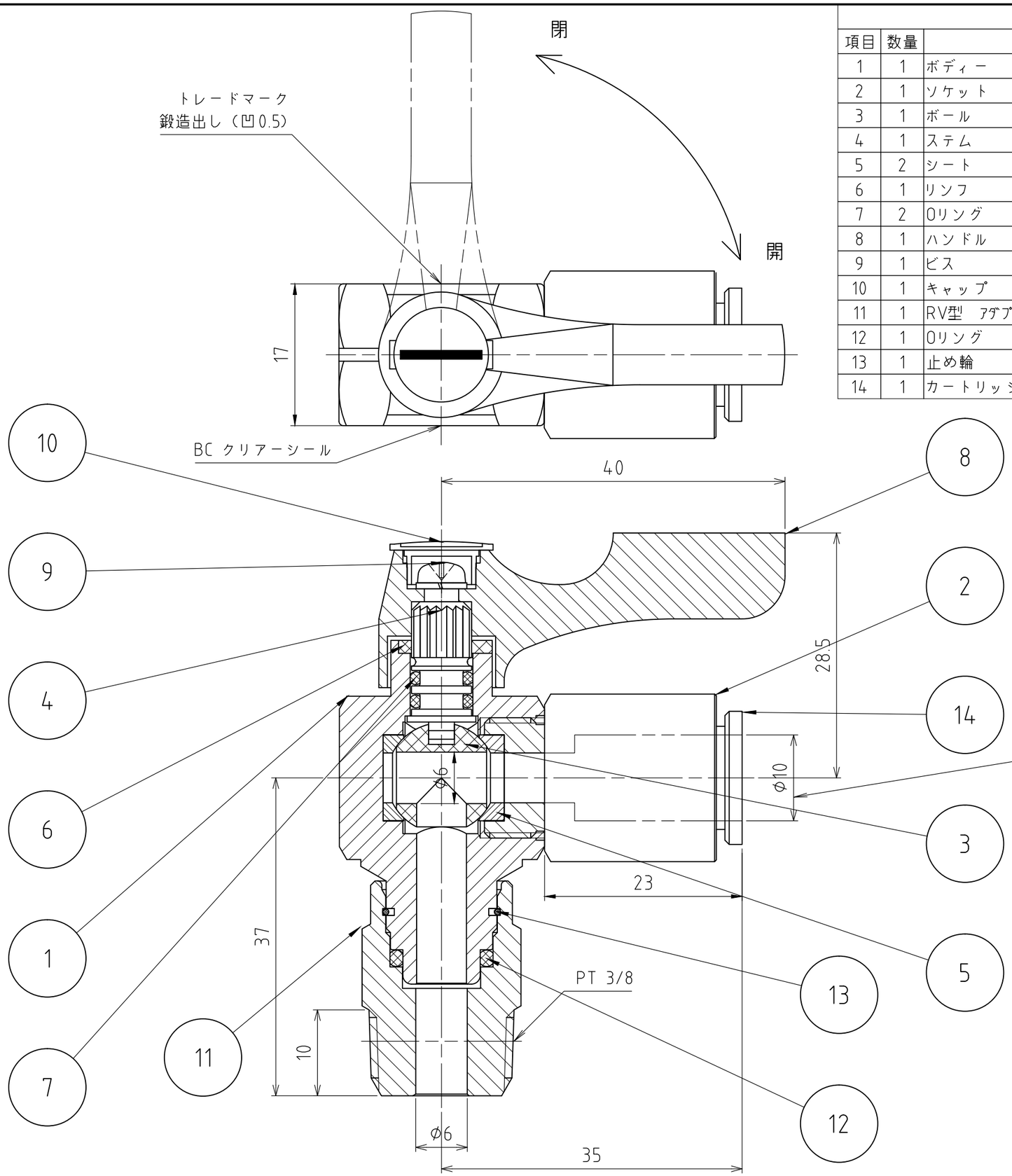

適用チューブ外径です。
適用チューブは、ナイロン・ポリウレタン製

パーツ一覧

項目	数量	名前	材料	ﾍﾞﾝﾀﾞｰ	備考
1	1	ボディー	C3771		Ep-Cu/Ni,Cr
2	1	ソケット	C3604		Ep-Cu/Ni,Cr
3	1	ボール	C3604		Ep-Cu/Ni,Cr
4	1	ステム	C3604		
5	2	シート	PTFE		
6	1	リンフ	C2801P		
7	2	Oリング	NBR		1種 A
8	1	ハンドル	PBT-BT1030		オレンジ色
9	1	ビス	SWRM 10R		P2ﾊﾞｲﾝﾄﾞｾﾑｽ
10	1	キャップ	PBT-BT1030		オレンジ色
11	1	RV型 ｱﾀﾞﾌﾟﾀｰ	C3604		Ep-Cu/Ni,Cr
12	1	Oリング	NBR		1種 A
13	1	止め輪	SUS304- WPB		
14	1	カートリッジ	C3604/SUS		LF3100-10-00

使用圧力	MAX 0.98MPa (10kgf/cm²)
使用温度	-10℃～+80℃（凍結無き事）
耐圧試験	1.96MPa (20kgf/cm²)
気密試験	0.59MPa (6kgf/cm²)
製品重量	約 124 g

	第３角法	単位 mm	尺度 2:1	日付 2010.12.23
承認 水田	検図 水田	材質	
設計 水田	製図 水田	備考	
アソー株式会社 ASOH CO.LTD		品名 ｴｰｽﾎﾞｰﾙ ｱﾝｸﾞﾙ型 BC-8310	
		図番 1BC-8310	