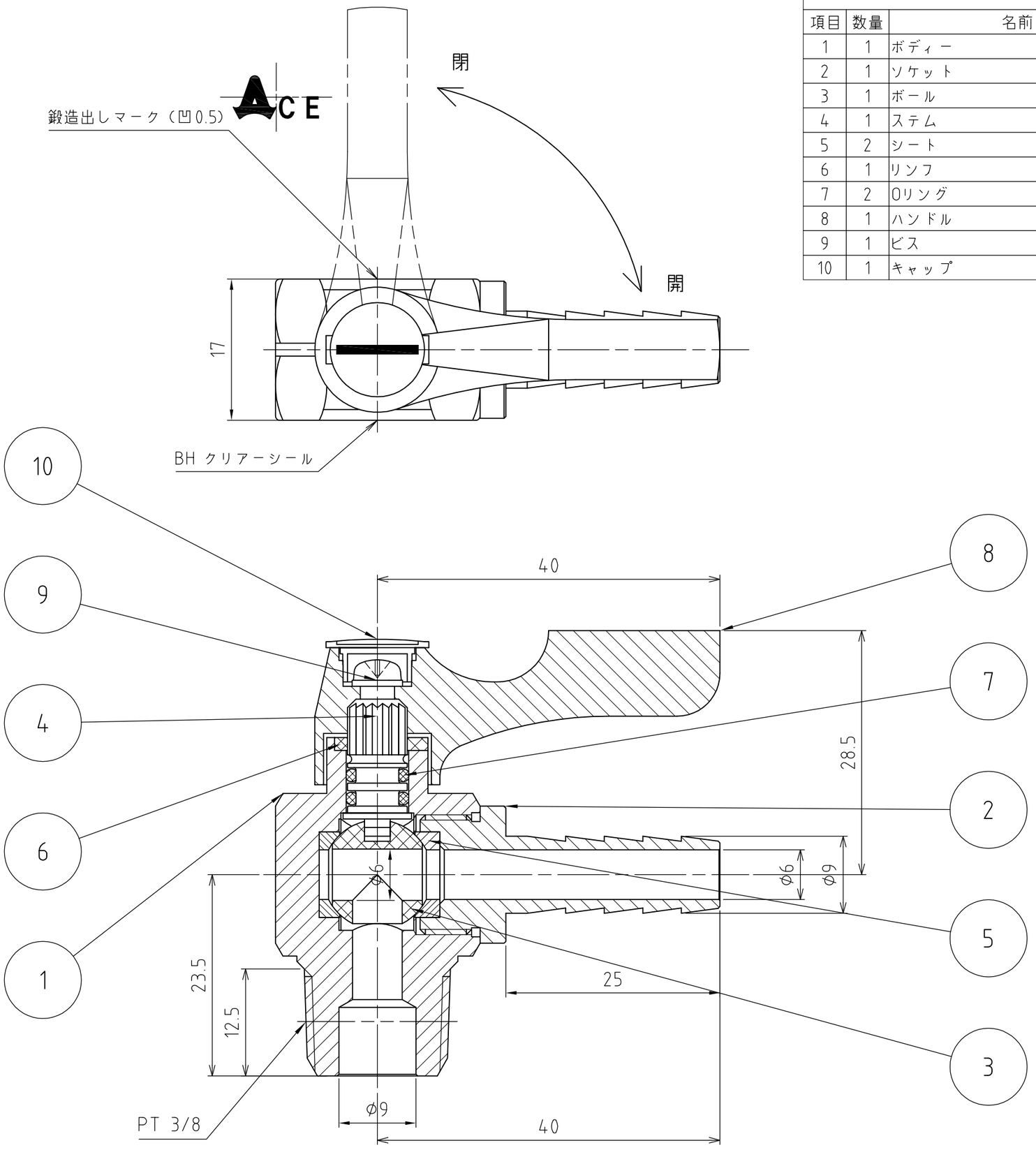


パーツ一覧

| 項目 | 数量 | 名前 | 材料 | ベンダー | 備考 |
|---|---|---|---|---|---|
| 1 | 1 | ボディー | C3771 | | Ep-Cu/Ni,Cr |
| 2 | 1 | ソケット | C3604 | | Ep-Cu/Ni,Cr |
| 3 | 1 | ボール | C3604 | | Ep-Cu/Ni,Cr |
| 4 | 1 | ステム | C3604 | | |
| 5 | 2 | シート | PTFE | | |
| 6 | 1 | リンフ | C2801P | | |
| 7 | 2 | Oリング | NBR | | 1種A |
| 8 | 1 | ハンドル | PBT-BT1030 | | オレンジ色 |
| 9 | 1 | ビス | SWRM 10R | | P2バインドセムス |
| 10 | 1 | キャップ | PBT-BT1030 | | オレンジ色 |

| | |
|---|---|
| 使用圧力 | MAX 0.98Mpa (10Kg/cm²) |
| 使用温度 | +80℃～-10℃（凍結無き事） |
| 耐圧試験 | 1.96Mpa (20Kg/cm²) |
| 気密試験 | 0.59Mpa (6Kg/cm²) |
| 製品重量 | 81 g |

| | | | |
|---|---|---|---|
| 第３角法 | 単位 mm | 尺度 2:1 | 日付 2008/08/27 |
| 承認 樫井 | 検図 樫井 | 材質 | |
| 設計 水田 | 製図 水田 | 備考 | |
| アソー株式会社 ASOH CO.LTD | | 品名 エースボール アングル型 BH-3309 | |
| | | 図番 1BH-3309 | |