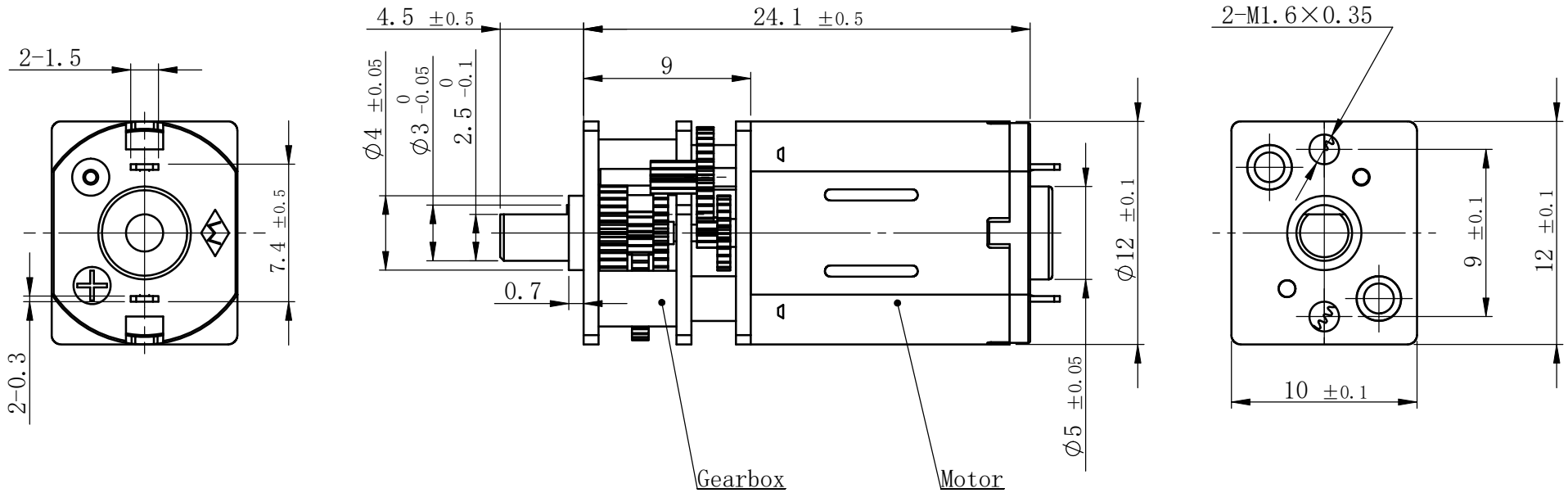

Characteristics/主要技术特性参数：

Item/项目	Voltage/电压	No-load speed/空载转速	No-load current/空载电流	Terminal resistance/端电阻	Load torque/额定负载	Load speed/负载转速	Load current/负载电流	Reduction ratio/减速比	Max Rated tolerance torque/最大额定容许扭力	Max momentary tolerance torque/最大瞬间容许扭力
UNIT/单位	V	RPM	mA	Ω	gf.cm	RPM	mA		gf.cm	gf.cm
Date/数值	6.0	830±15%	80 Max	46.5±15%	—	—	—	10/1	200	600

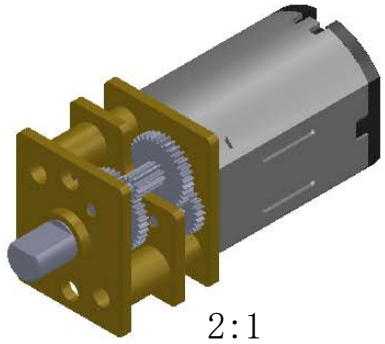

2:1

技术要求：
1、Unit/单位：mm;
2、未注尺寸公差按:DIN ISO 2768-m T1 and T2;
3、符合欧盟ROHS最新指令要求，具体限值要求详见我司最新版《符合产品环境管理物质保证书》。

REV	QTY	document number	SIGN	Date
Design	黄水辉	2019/06/27	Standard	
Check	邱传松	2019/06/27	Process	
Approve			REV	01

图面番号
C1224-830-6.0-12MS10-0214

Marking	qty	Wight	scale
	1		3:1

page 1/1

Outline Drawing