No.	部品名		数	材質・厚／品番	表面処理
3	座金付ナット	ナット	1	SWCH8R～12R相当材	電気亜鉛メッキ(三価クロメート)
		ワッシャー		SPCC相当材	電気亜鉛メッキ(三価クロメート)
2	センターピン		1	S45C相当材	電気亜鉛メッキ(三価クロメート)
1	アンカーボディ		1	SWCH8R～12R相当材	電気亜鉛メッキ(三価クロメート)

生産工場	463607

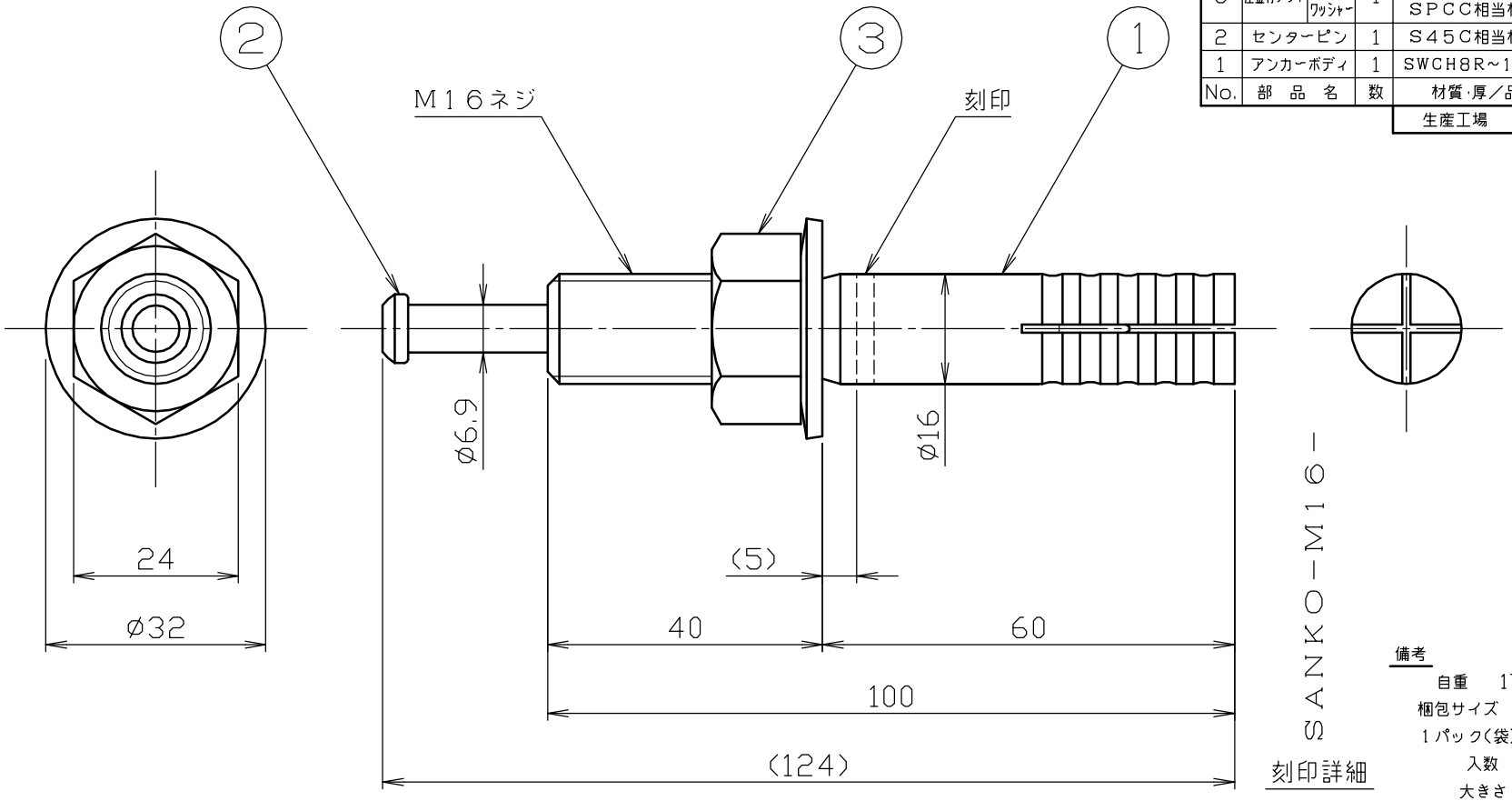

備考

自重　178.89

梱包サイズ

1パック(袋)

入数　4　本

大きさ　0.07 X 150 X 170

重量　715.2　g

1ケース

入数　10 パック

大きさ　60 X 272 X 142

重量　7.3　kg

備考	承認	検図	設計		設計年月日	全葉	受入No.	品名	Scale
	製造 '15.07.10 川瀬	製造 '15.07.10 向後	製造 '15.07.10 高島	TRUSCO トラスコ中山株式会社	2015.07.10	1		オールアンカー 品番 C-1610BT	1/1