No.	部品名		数	材質・厚／品番	表面処理
3	座金付ナット	ナット	1	SWCH8R～12R相当材	電気亜鉛メッキ(三価クロメート)
		ワッシャー		SPCC相当材	電気亜鉛メッキ(三価クロメート)
2	センターピン		1	S45C相当材	電気亜鉛メッキ(三価クロメート)
1	アンカーボディ		1	NS－20B(ボロン鋼)	電気亜鉛メッキ(三価クロメート)

生産工場	463607

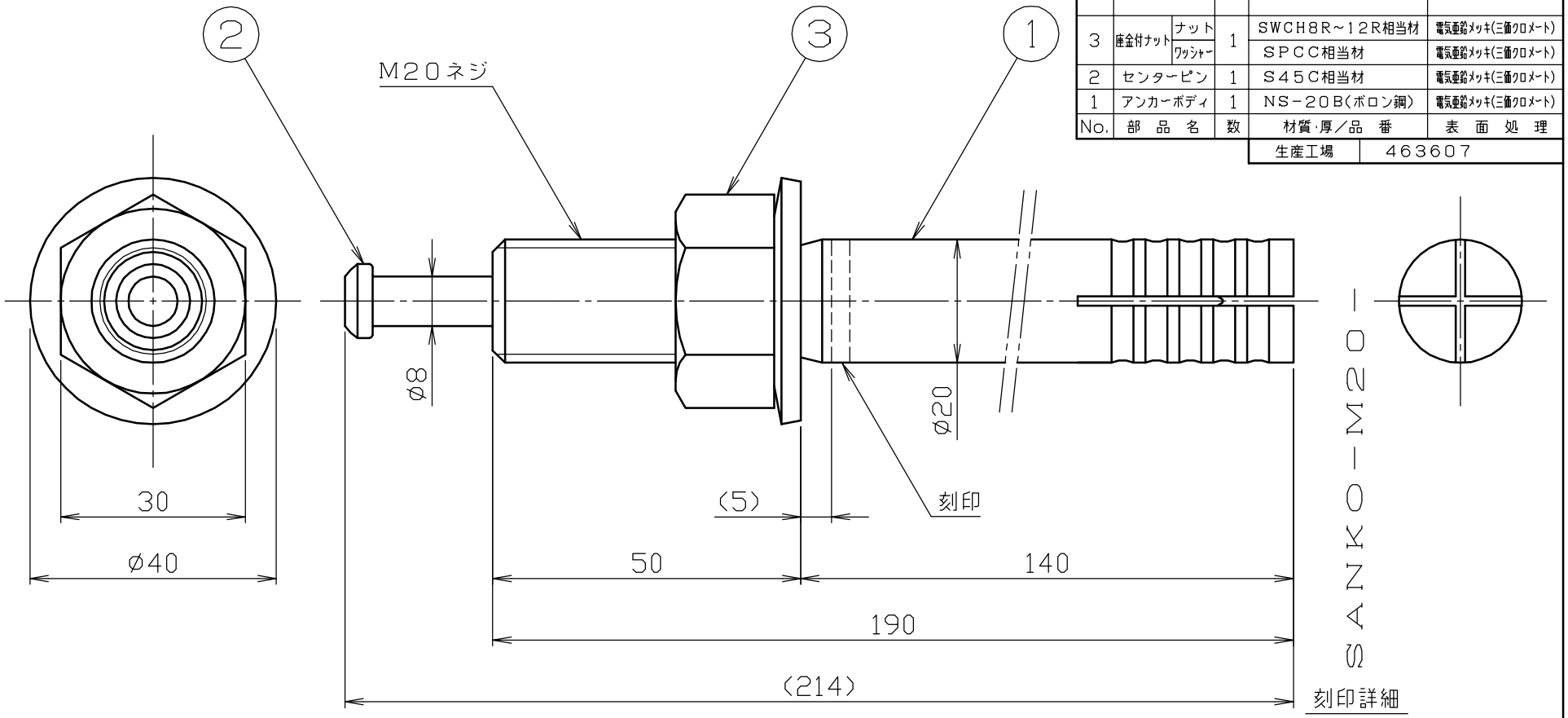

備考

自重　511.99

梱包サイズ

1パック(袋)　　1ケース

入数　2　本　　入数　10パック

大きさ　0.07 X 140 X 340　　大きさ　60 X 272 X 142

重量　1024　g　　重量　10.4　kg

備考	承認	検図	設計		設計年月日	全葉	受入No.	品名	Scale
	製造 '15.07.10 川瀬	製造 '15.07.10 向後	製造 '15.07.10 高島	TRUSCO トラスコ中山株式会社	2015.07.10	1		オールアンカー 品番 C－2019BT	1/1