同軸ケーブル横型取付ピン〔CYシリーズ〕(1パック100個入)

PAT

- 同軸ケーブルをプリント基板に平行に取付ける時に使用します。
- 芯線は半田付し、シールド側はペンチで締めて固定して下さい。
- 材質……金属部……黄銅、ニッケル下地スズメッキ
  樹脂部……テフロン（UL94V-0）
- プリント板取付穴径……1.2～1.3φ

品　番	A	B	C	D	E	適合同軸ケーブール
CY-1-1	3.0	0.8	3.0	4.0	3.7	1.5C-2V
CY-3-1	4.0	1.0	4.0	5.5	6.7	3C-2V

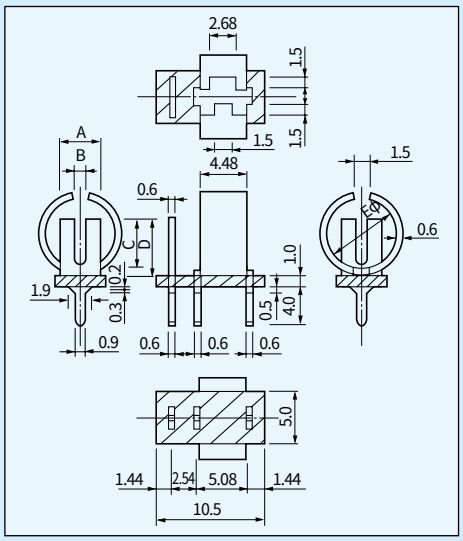

■使用方法

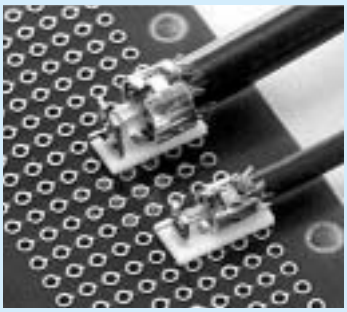

※表面実装タイプは204ページにあります。