No.	部　品　名	個数	材　質	処　理
1	ホルダ本体	1	SPHC	青色ﾊﾝﾏｰﾄｰﾝ塗装
2	ホルダカバー	1	SPHC	ﾕﾆｸﾛﾒｯｷ
3	ハンドル軸	1	SS400	青色ﾊﾝﾏｰﾄｰﾝ塗装
4	グリップ	1	TPR	黒色
5	六角軸受	2	SS400	ﾊﾟｰｶｰ
6	ピン	1	S45C	研磨生地
7	六角ボルト	2	SWRM	ﾕﾆｸﾛﾒｯｷ
8	ばね座金	2	SUP	ﾕﾆｸﾛﾒｯｷ
9	刃	12	ｶｰﾎﾞﾝｽﾁｰﾙ	生地
10	平座金	4	SUP	ﾕﾆｸﾛﾒｯｷ

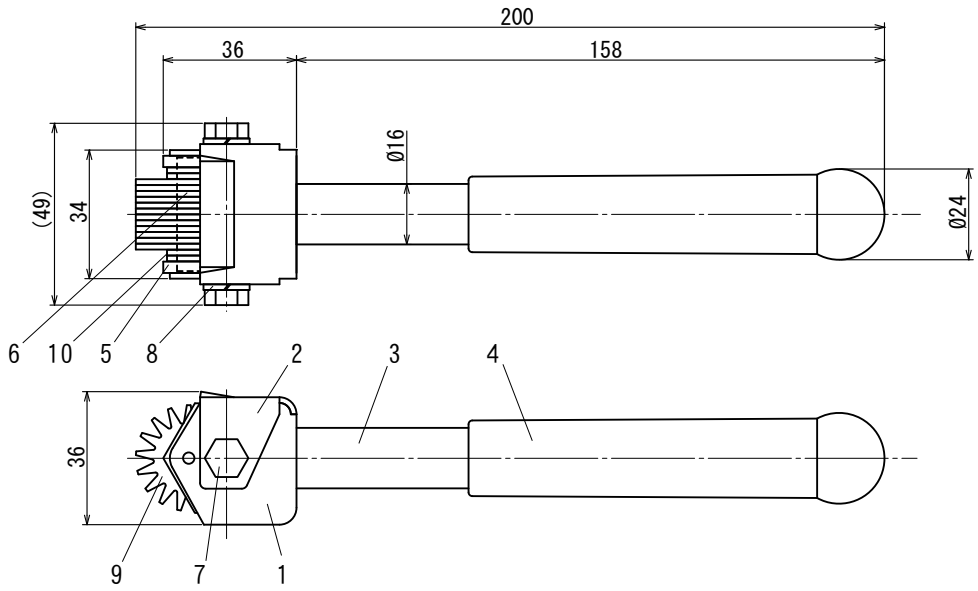

備考
適合砥石サイズ：軸付砥石～６”（150mm）
適合刃サイズ：0番28mm
製品重量：395g

作成日	検図		品名	品番
2012. 3. 15		TRUSCO トラスコ中山株式会社	ドレッサホルダミニ	DH-240M