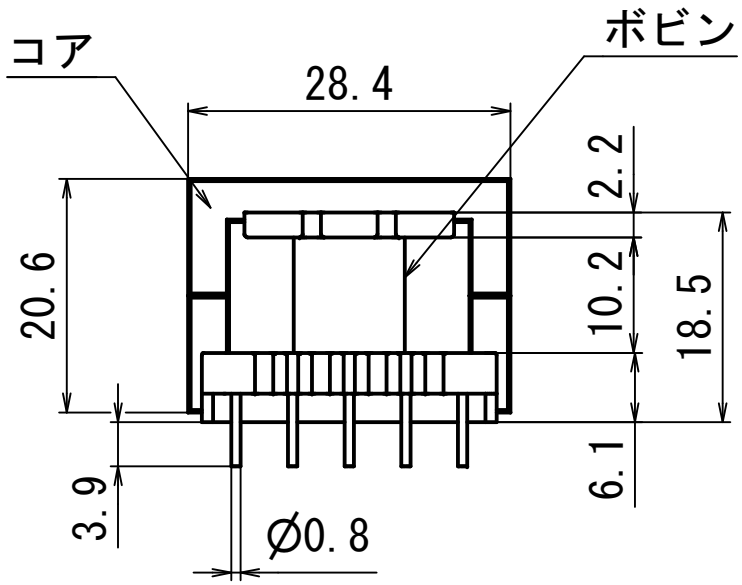

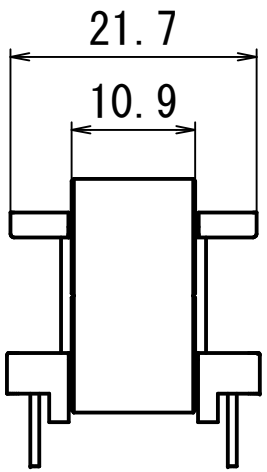

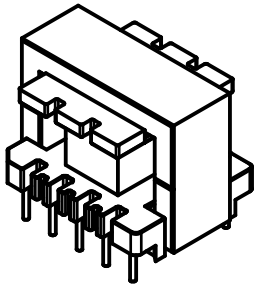

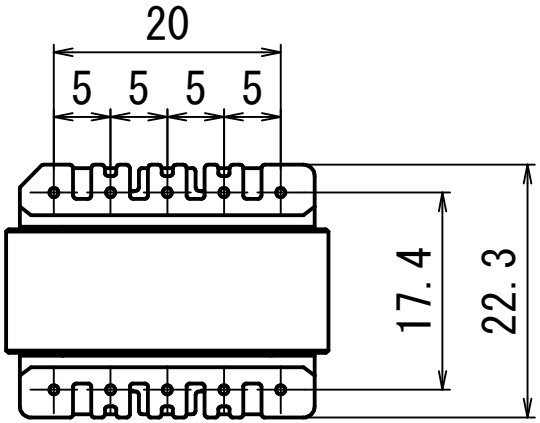

概略の実測値です。
詳細については現物での確認をお願いします。

	名前	日付
作成者	YT	2018/10/25
確認者		
承認者		

トランス自作用ボビン

EF28

1 / 1

A4