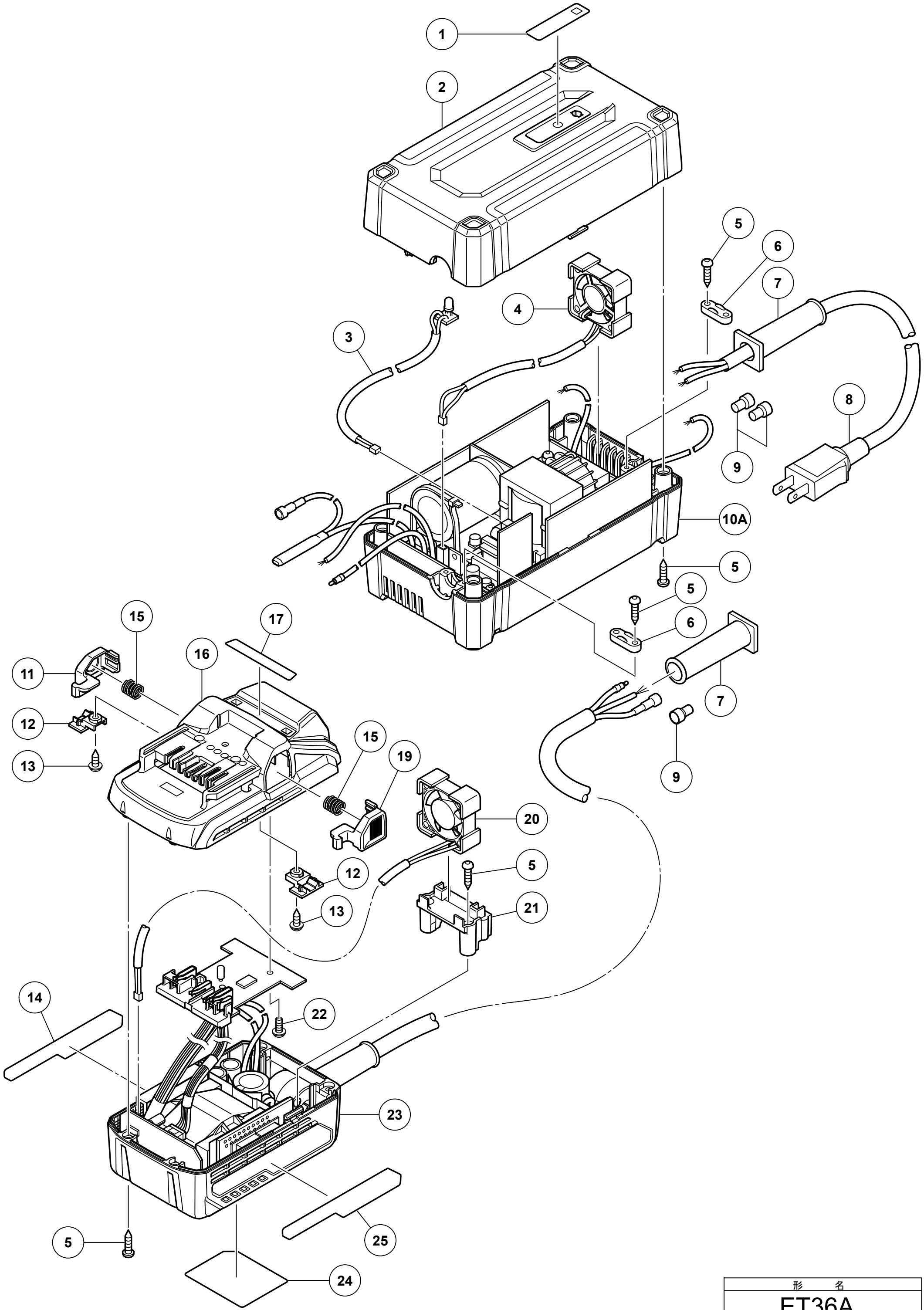

形　　名
ET36A

Rev.2

HiKOKI

ＡＣ／ＤＣアダプタ　　ＥＴ　３６Ａ

項番	コードNo	部品名	使用数量
1	374465	ブランドラベル（ＨＩＫＯＫＩ）	1
2	374265	ケース（Ｄ）	1
3	374270	ＬＥＤ基板	1
4	374269	ファン	1
5	374266	タッピンネジ　Ｄ３×１６	14
6	373311	コードクリップ	2
7	374267	コードアーマ（製番２９９９９９まで使用）	2
8	930054	コード　１００Ｖ（２Ｃ×１．２５×２６００ＭＭ）	1
9	959141	コネクタ　５００９２（１０入）	3
10A	374272	ケース（Ｃ）	1
11	373315	ラッチ（Ｌ）	1
12	373317	プレート	2
13	372288	フランジ付タッピンネジ　Ｄ３×１２	2
15	373318	スプリング	2
16	373306	ケース（Ｂ）	1
17	374466	パネルシート（ＨＩＫＯＫＩ）	1
19	373316	ラッチ（Ｒ）	1
20	374268	ファン	1
21	374271	ファンホルダ	1
22	373314	タッピンネジ　Ｄ３×１０	2
23	374275	ケース（Ａ）	1