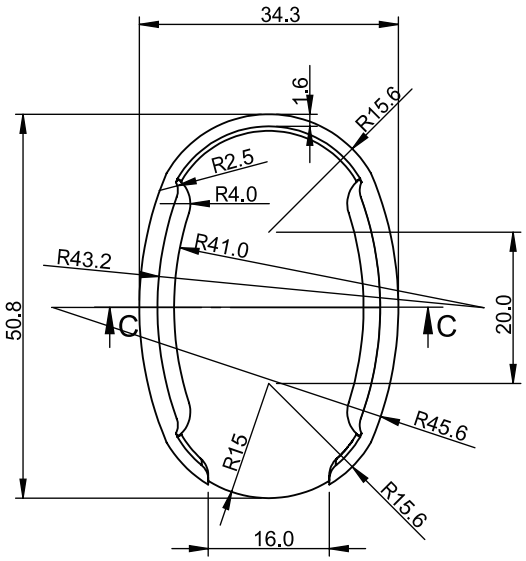

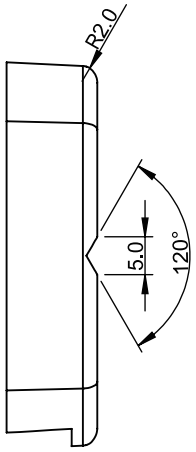

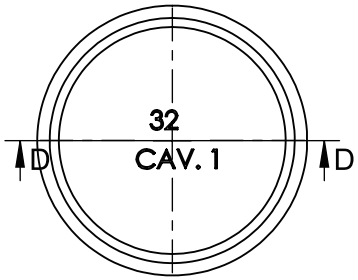

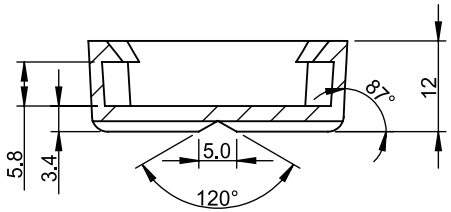

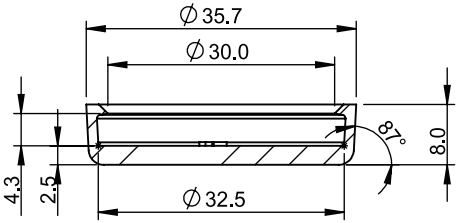

単位：mm

作成日	検図		品名	品番
2015.12.7	商品部	TRUSCO トラスコ中山株式会社	エホマクランプ PPパッド G20C用	G20CP