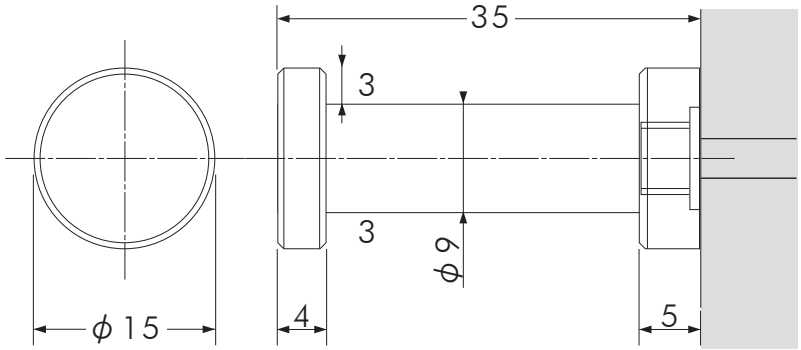

単位：mm

作成日	2017.04.05	検図	商品部	TRUSCO トラスコ中山株式会社	品名	TRUSCOポイントビス用SUSフック ライトアングル35mm	品番	HP-EA005