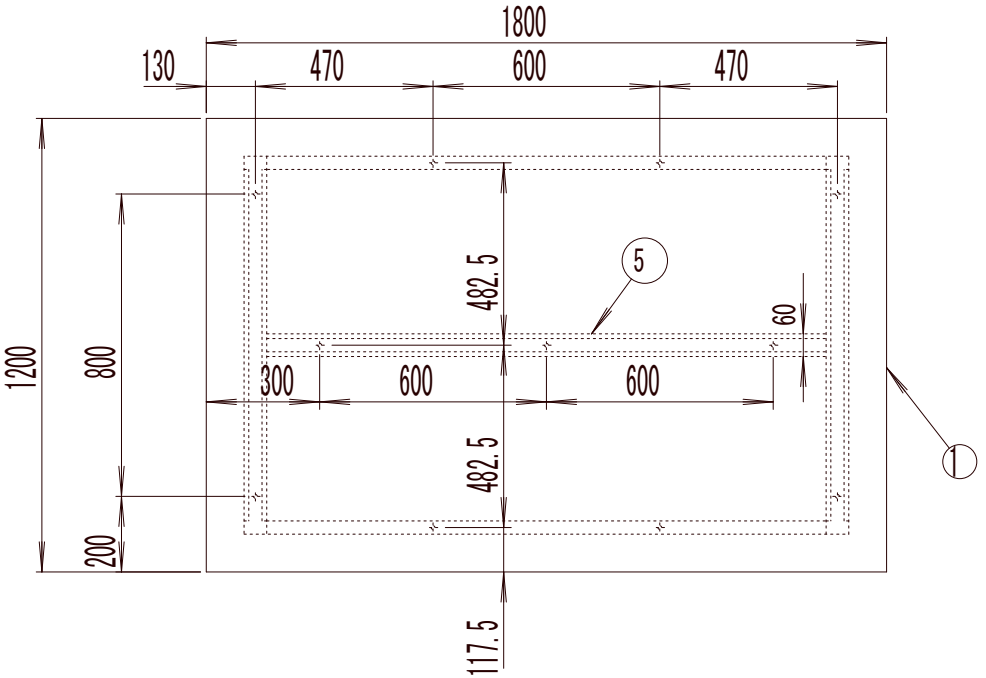

	名称	数量	備考
1	天板	1	ダップ樹脂合板
2	上横桟	2	SPHC t1.6
3	脚	2	SPHC t1.6
4	下桟	1	SPHC t1.6
5	天補強	1	SPHC t1.6
6	アジャスター	4	AJG16-60-60

納入形態:ノックダウン
塗装色:グリーン
マンセル近似値:10GY6/2
自重:80kg
梱包サイズ(梱包数 3):
天板 1890×1210×45
桟 1620×550×45
脚 1040×720×140
梱包重量:天板 53.5kg
桟 12kg
脚 14.5kg
表示耐荷重:1500kg

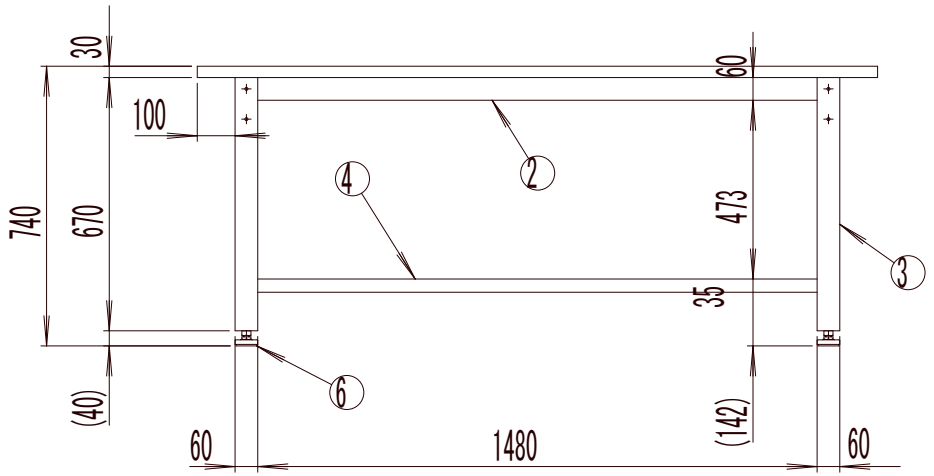

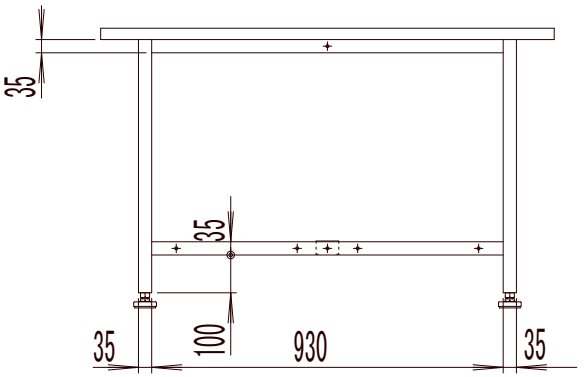

備考	承認	検図	設計		設計年月日	全葉	受入No.		Scale
			井上	TRUSCO トラスコ中山株式会社	2008.8.18			大型中量作業台 図面名称 HWD-1800	1:20