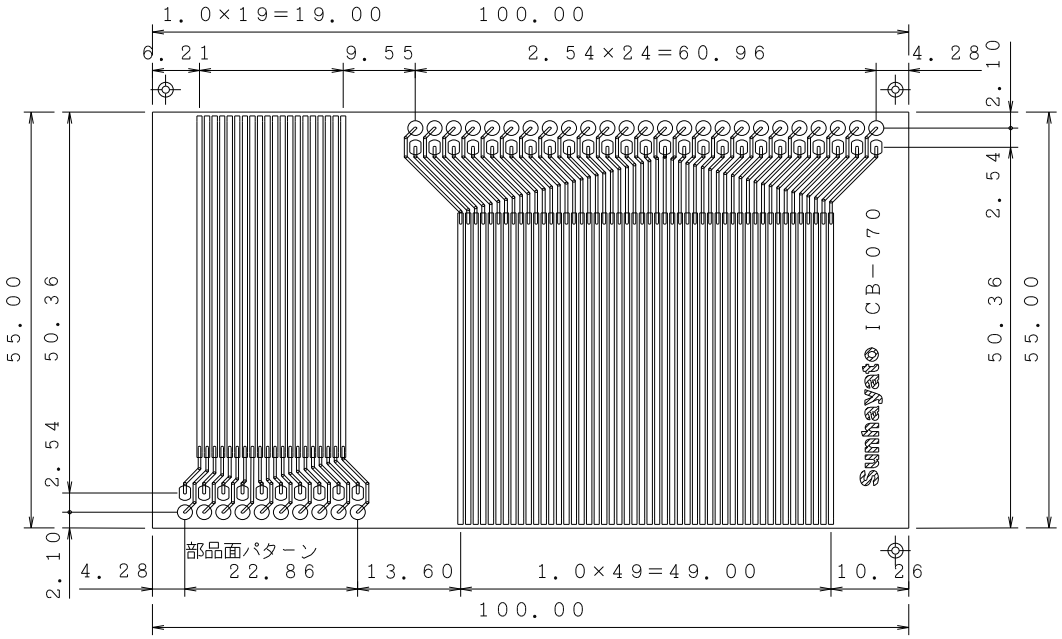

穴指示書

穴記号	Tコード	穴径（mm）	長さ（mm）	穴種別	個数
⊙	1	0.9001	−	非スルー	70
					70

仕上がり穴径
○ φ2.0 Land/0.9 キリ
□ 2.0×1.5 Land/0.9 キリ
詳細穴径図が添付の際は参照する事

エッチ部幅：	0.7 mm
パターン幅：	0.35mm
パターン幅：	mm
標準 間隔：	0.3 mm
最少 間隔：	mm
シンボル：	mm
文字高さ：	2.5 mm
文字 幅：	2.5 mm
文字線幅：	0.3 mm
⚠ 変更履歴：なし	

基板名称：ICB−070

図面番号：09700　　保存名称：ICB-070.art

尺度：1／1　一般公差：基板外形±0.3mm　穴径：±0.1mm

材質：ガラエポ（FR−4）片面基板 0.1mmt 銅箔 35μm

仕上げ及び処理：金フラッシュメッキ仕上げ

初回設計：2004／04 再製図：2011／03／11	承 認	検 図	設 計	製 図
User名： サンハヤト株式会社			abe	abe

System：MY−PCBⅢ

Scale 単位：mm　0 5 10 15 20 25 30 35 40 45 50