インビジグリップ

GRIPPLE

半透明なので目立たず、看板・装飾・防音パネル・照明などの吊りに最適。

特徴／利点

- **半透明** – 半透明の留め付けクリップとフィラメントワイヤにより、吊り下げ物が周囲に溶け込み、まるで浮いている様な錯覚を演出。
- **多用途** – 看板・製品ディスプレイ・照明・装飾・防音パネルなど、様々な場面で使用可能。
- **簡単調整** – 革新的なツイストリリースメカニズムにより、留め付けクリップと吊り下げ物の位置を、1つの簡単な操作で同時に調整可能。
- **施工性** – 取り付けと高さ調整が数秒で完了。複数の部材や複雑な工程は一切不要。
- **準備不要** – 特別な工具も不要。現場で必要な部材をキットにしてお届け。
- **耐力** – 使用可能荷重は、0.1kg～5kg（安全係数 5）
  ※フィラメントワイヤが正しく伸びるには、最低0.1kgの荷重が必要。

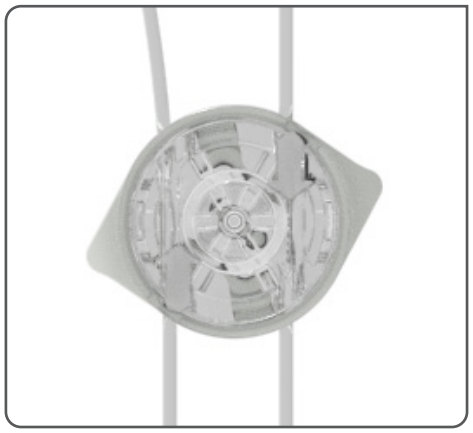

取付方法および調整方法

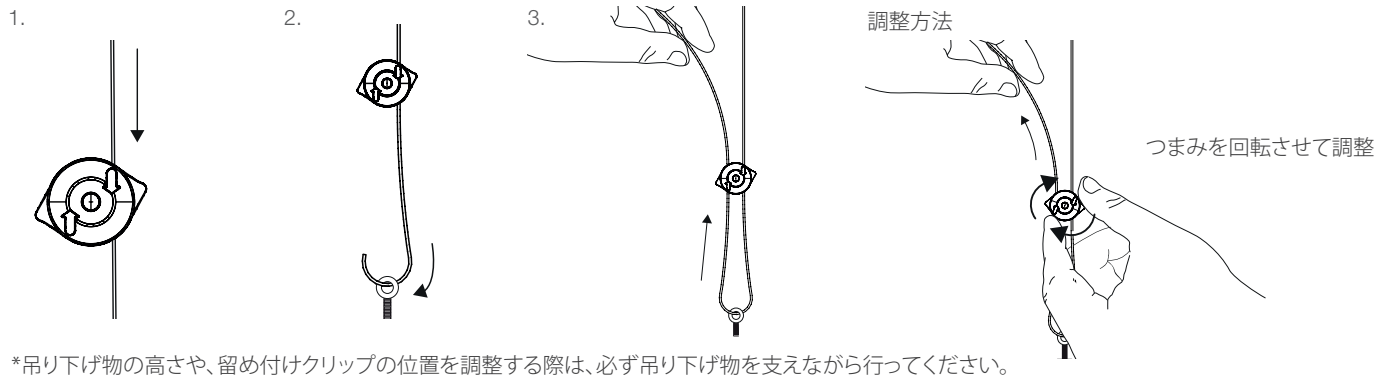

*吊り下げ物の高さや、留め付けクリップの位置を調整する際は、必ず吊り下げ物を支えながら行ってください。

仕様

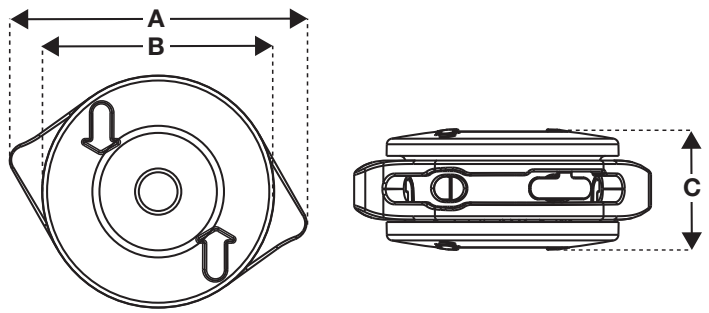

インビジグリップ	寸法	A	B	C
	mm	26	20	10

フィラメントワイヤ	呼び径	Ø
	mm	1.5

ご使用可能な端末金具

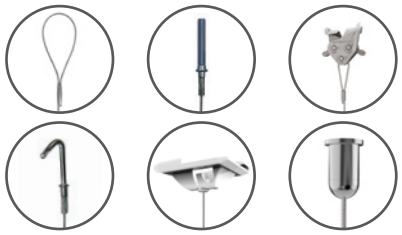

その他のご使用可能な端末金具につきましては、弊社までご連絡いただくか、www.gripple.com でご確認ください。

詳細情報

安全荷重:
5 kg (安全係数5)

最低必要荷重:
100 g

材質:
ハウジング部分 - ポリカーボネート
つまみ・バネ部分 - アセタール
くさび部分 - セラミック

PI-INVISIGRIP-JAPAN
Published December 2021

www.gripple.com

グリップル社は継続的な発展と革新を目標に、日々開発を行っております。
そのため、予告なく仕様を変更する場合がございます。

グリップル ジャパン株式会社 | 〒652-0845 兵庫県神戸市兵庫区築地町2-57 |
電話番号 +81 (0)78-681-2121 Fax 番号 +81 (0)78-681-2122 Email japan@gripple.com