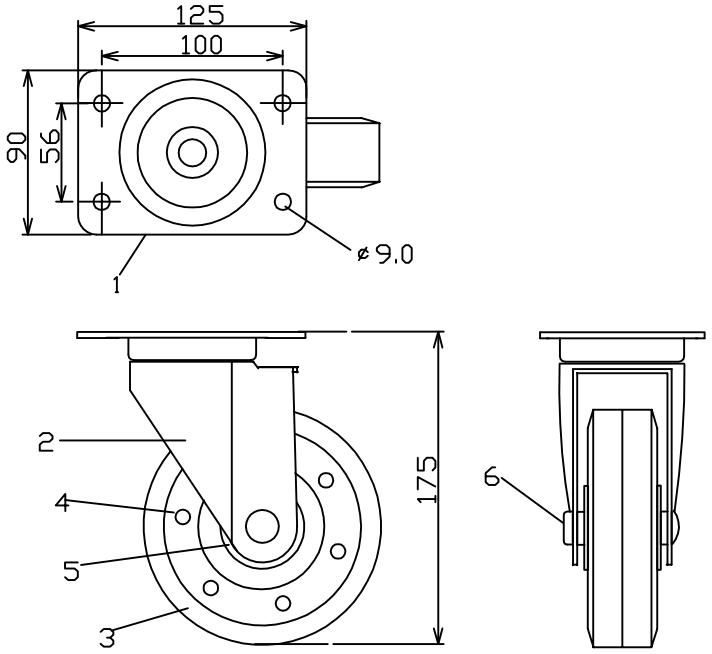

No	部品名	数	材質、厚／品番	表面処理
6	車軸		SWHC φ12	三価クロムメッキ
5	ベアリング	2	No1	
4	ホイール	1	SPCC t2.0	三価クロムメッキ
3	車輪	1	SBR	
2	本体	1	SPCC t2.6	三価クロムメッキ
1	プレート	1	SPCC t3.2	三価クロムメッキ

自　重	
サイズ	
積載荷重	
梱包数	

作成日	構図		品名	品番
2008.8.8	青木	株式会社石川製作所	プレスキャスター	IK-130J