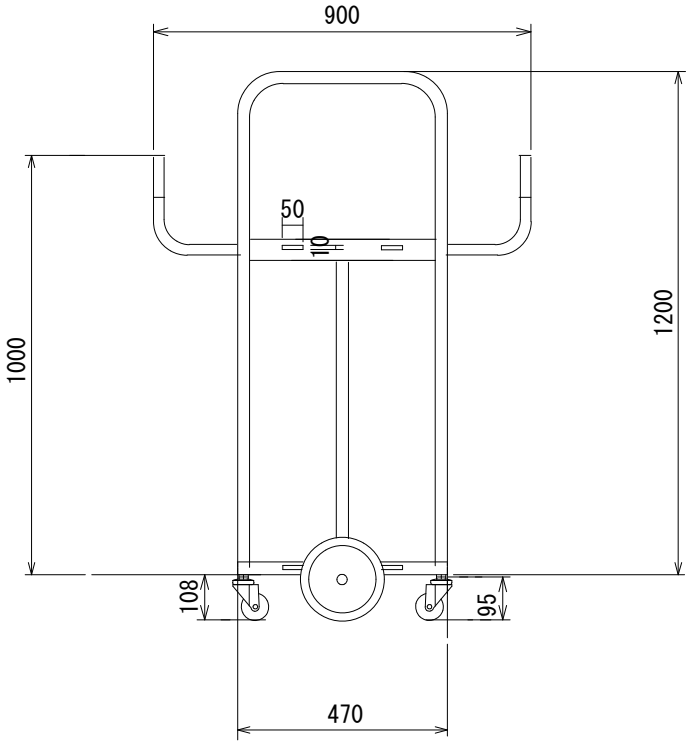

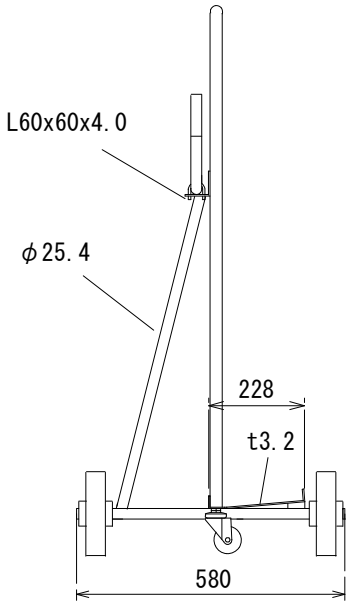

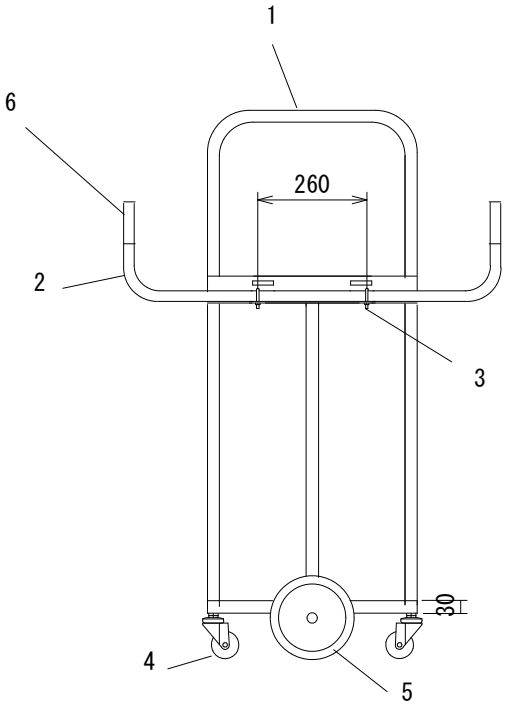

No	部品名	数	材質、厚／品番	表面処理
6	グリップ	2	塩ビ	
5	車輪	2	φ200 SPCC/SBR	メッキ
4	自在キャスター	2	φ75 SPCC/SBR	メッキ
3	Uボルト	2	M8 10A3/8	メッキ
2	ハンドル	1	SPHC φ25.4x1.4	粉体塗装
1	本体	1	SPHC φ25.4x1.4	粉体塗装

自　重	14kg
サイズ	900x580x1295
積載荷重	200kg
梱包数	1

作成日	構図		品名	品番
2016.8.23	青木	TRUSCO トラスコ中山株式会社	板物運搬車　イタチ	ITA1