超小型基板平行二段重ね用ソケット〔MGシリーズ〕(1.27mm、2.54mmピッチ)(1パック10本入)

- 超小型基板を平行にして二段重ねにする場合、又、垂直に子基板を取付けて挿抜する場合等に御利用下さい。
- オス側ピンはMAシリーズ（80ページ参照）が用意されております。
- 1.27mm、2.54mmピッチの2種類がございます。
- 材質
  樹脂部……PCT樹脂黒色（UL94V-0）
  ソケット部……ボディ部　黄銅、処理…下記による
  コンタクト部　ベリリウム銅、処理、ニッケル下地金メッキ
- 絶縁抵抗……500MΩ以上
- 絶縁耐圧……500V AC,DC1分間（MG-1-1）（MG-10-1）
  1000V AC,DC1分間（MG-3-1）（MG-30-1）
- 電流容量……1A
- 接触抵抗……10mΩ以下
- 挿抜力……20g以上（1ピン当り）
- 挿抜回数……100回以上
- 使用温度範囲……－40～＋125℃
- 適合オスピン径……0.4～0.5φ
- プリント板取付穴径……0.6φ

■使用例

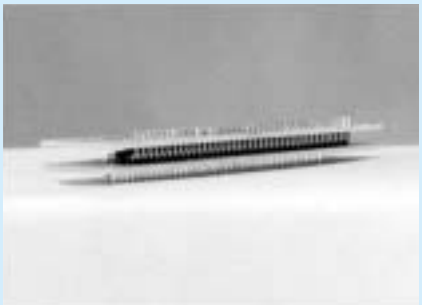

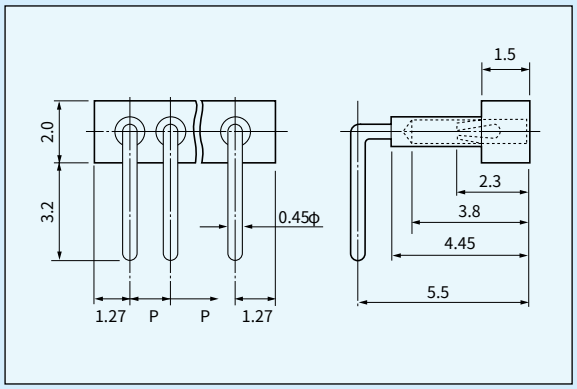

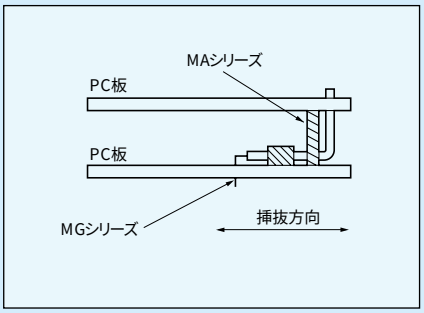

■品　番

品　番	P	ボディメッキ	連結数
MG-1-1	1.27	スズ	40ピン
MG-10-1	1.27	金	40
MG-3-1	2.54	スズ	20
MG-30-1	2.54	金	20

■御注文方法

MG-1-1-10P

極数を入れて下さい。
（無指定の場合は最大連結数を納品します。）