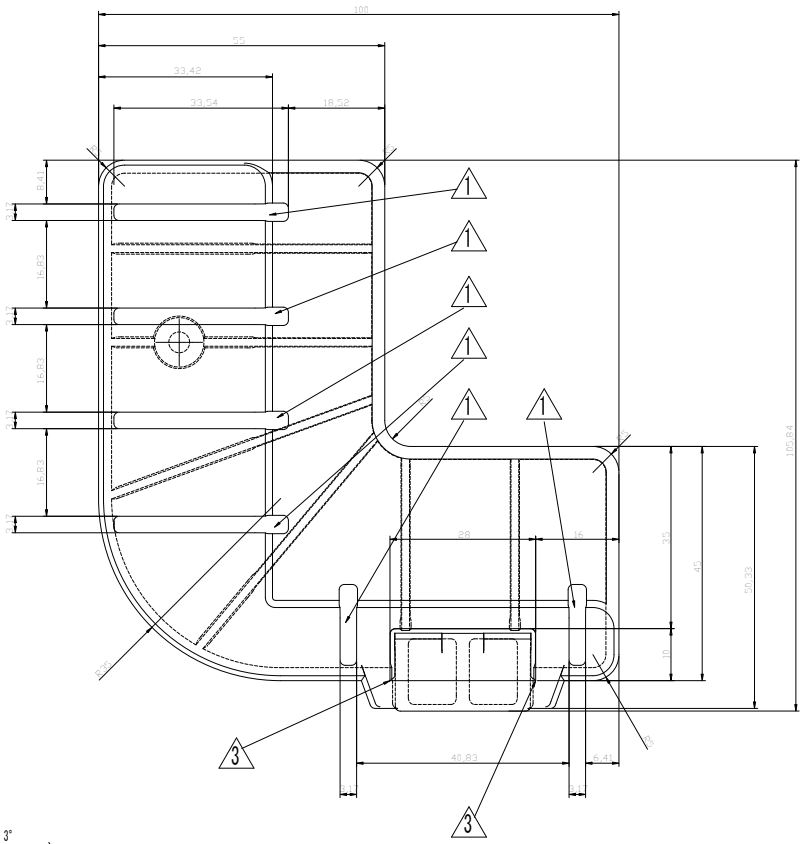

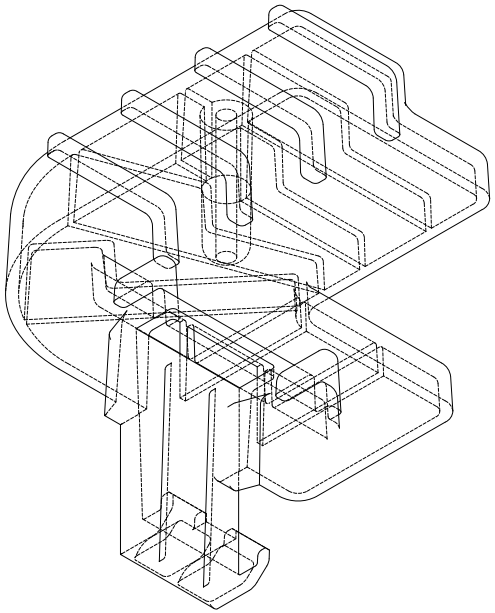

No	部品名	数	材質、厚/品番	表面処理
15				
14				
13				
12				
11				
10				
9				
8				
7				
6				
5				
4				
3				
2				
1	本体	1	再生PP	グリーン

生産工場	9-833526
納入形態	４個１セット
色	グリーン
原料名	再生PP
色番号	

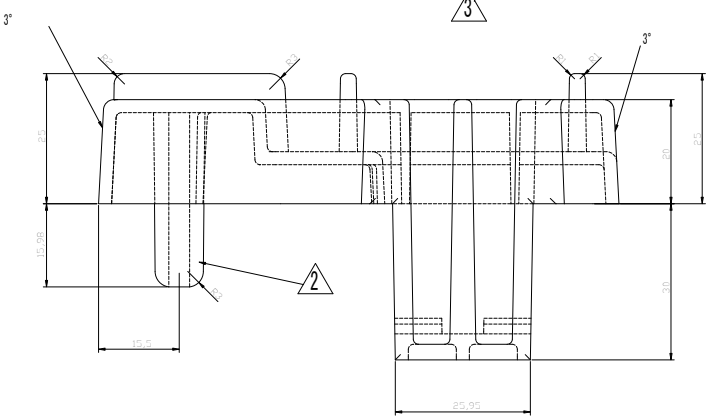

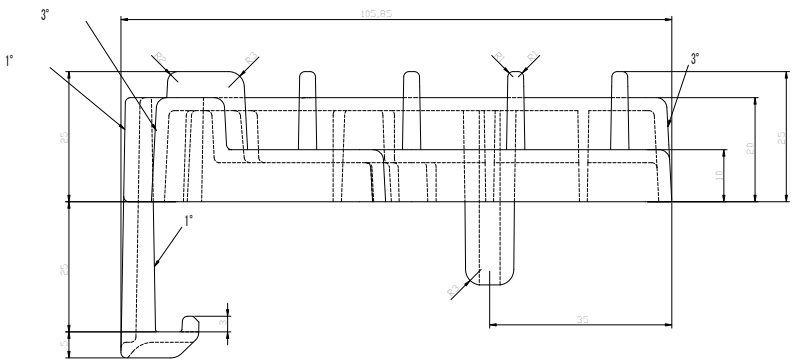

備　考

単重　41　g

セット重量 164　g

梱包サイズ　（梱包数：20）

220　×265　×575　mm

梱包重量　3.7　Kg　（1.4　才）

備考	承　認	検図	設計	TRUSCO トラスコ中山株式会社	設計年月日	全　葉	受 入 No.	図面名称	MP-600専用コーナーストッパー	Scale
					H. 14. 3. 12			図面品番	MP-600CS	2/1