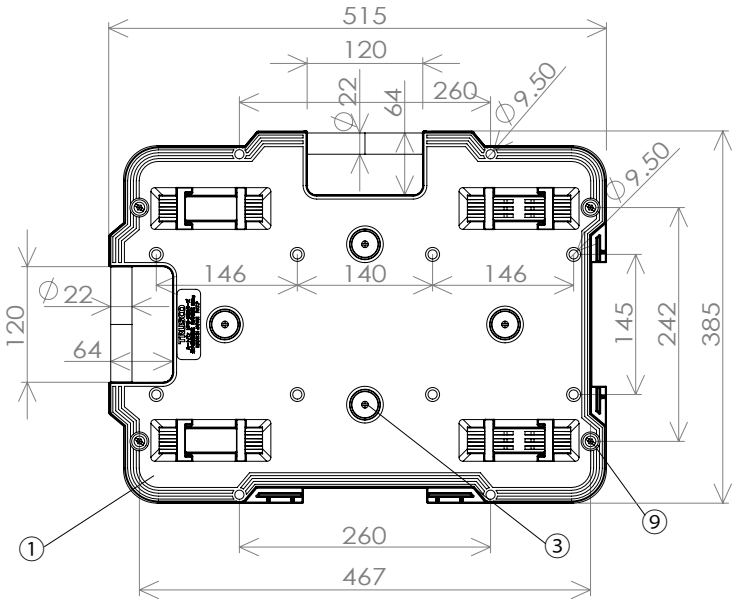

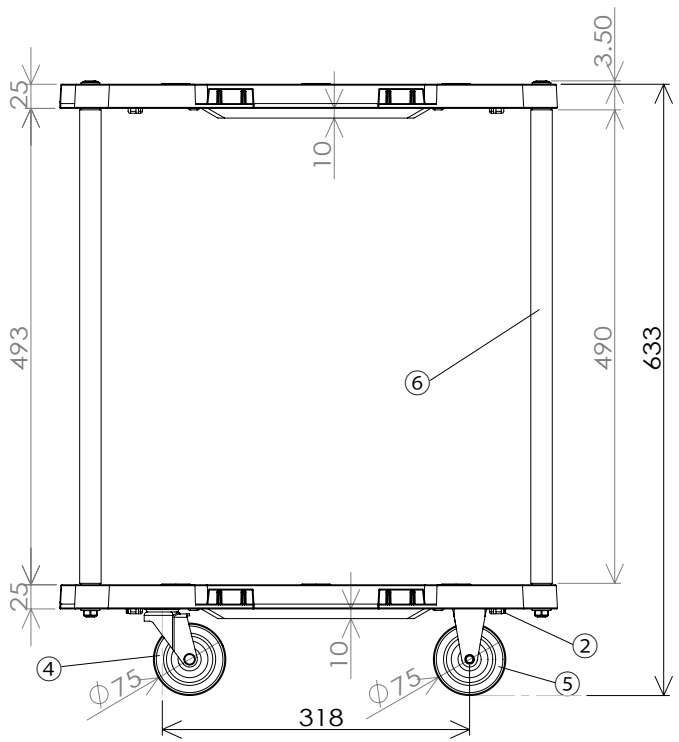

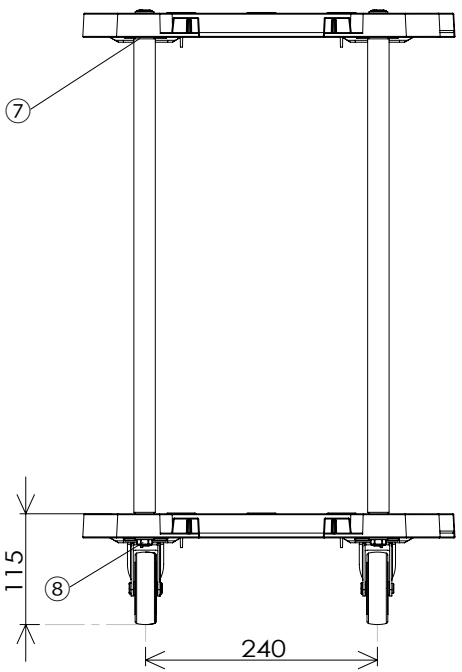

No	部品名	数	材質、厚/品番	表面処理
15				
14				
13				
12				
11				
10				
9	低頭ボルト	4	鉄ユニクロメッキ	ブラウン
8	六角ナット	4	鉄ユニクロメッキ	シルバー
7	平ワッシャ	16	鉄ユニクロメッキ	シルバー
6	2段式パイプ	4	スチール	シルバー
5	固定キャスター	2	TYER-75EL	グレー
4	自在キャスター	2	TYE-75EL	グレー
3	滑り止めゴム	8	再生エラストマー	オレンジ
2	キャスターストッパー	4	ナイロン	ブラック
1	本体天板	2	再生ポリプロピレン	グリーン

生産工場	9-833526
納入形態	完成品
色	グリーン

備　考

自重　　4.7　Kg

作成日	検図		品名	品番	Scale
2012.12.21	大西	TRUSCO トラスコ中山株式会社	ルートバン　２段式タイプ	MPB-502-GN	1/6