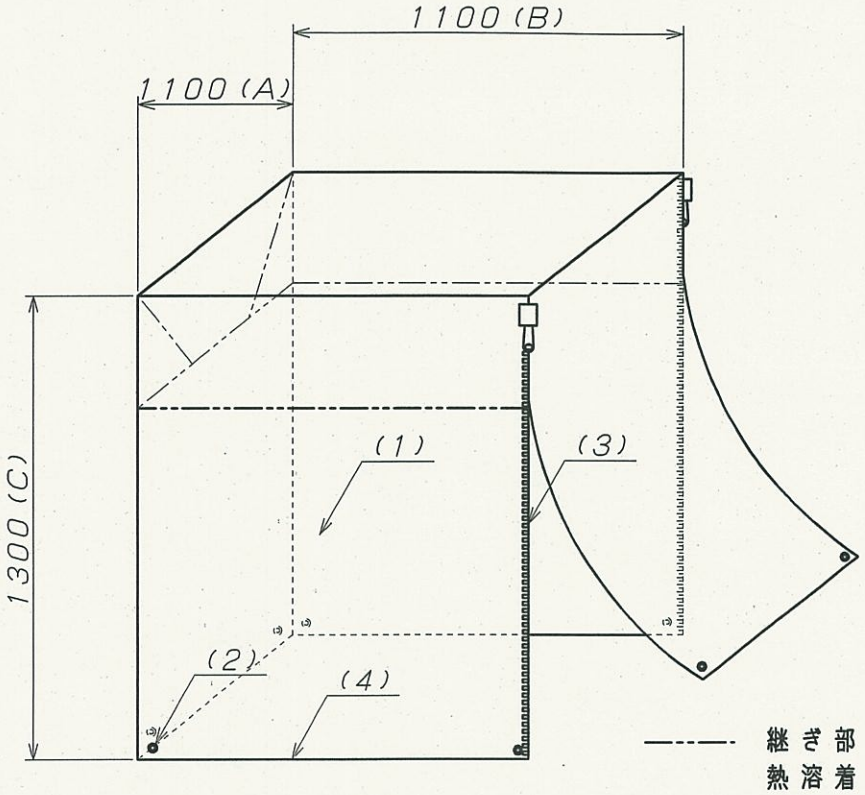

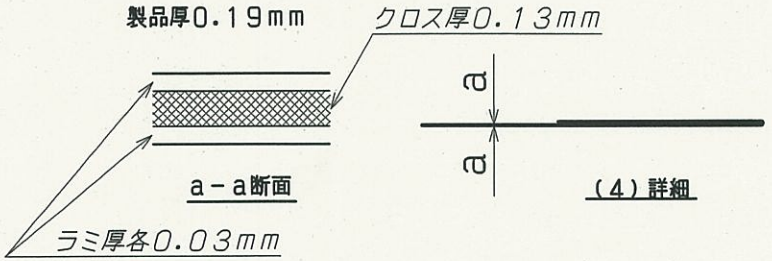

No	部品名	数	材質／寸法	備考
1	本体		PE（ポリエチレン）	
2	ハトメ		アルミ#28 内径12mm×外径24mm	製造元刻印
3	ファスナー		コイルファスナー #5	縫製加工

◎

品番	規格寸法（m）A×B×C（H）	ハトメ数（個）		自重（kg）	梱包数量（枚）	梱包サイズ（mm）	梱包重量（約kg）	
P-11A	1.1×1.1×1.3	8		0.9	10	600×680×70	9	
P-11B	1.1×1.1×1.5	8		1.0	10	600×680×70	10	
P-19A	1.1×0.9×1.3	8		0.8	10	600×680×70	8	
P-19B	1.1×0.9×1.5	8		0.9	10	600×680×70	9	
P-21A	1.2×1.0×1.3	8		0.8	10	600×680×70	8	
P-21B	1.2×1.0×1.5	8		1.0	10	600×680×70	10	
P-22B	1.3×1.1×1.3	8		1.0	10	600×680×70	10	

物性表	色	材質	質量（g/m2）	厚さ（mm）	打ち込み本数 たて（本/インチ）	打ち込み本数 よこ（本/インチ）	ラミ厚（ミクロン）	片面・両面（SL・BL）
	ブルー	ポリエチレン	126	0.19	8	6	30	BL

	たて	よこ	試験方法：(1)，(2)JIS L 1096 A法（ラベルドストリップ法）
(1)引張強度 (N)	450	380	(3)JIS L 1096 C法（トラペゾイド法）
(2)伸度 (%)	22	14	※左記に示した数値は当社での測定値であり、保証値ではありません。
(3)引裂強度 (N)	135	100	本材料使用上の目安としてお取り扱い下さい。

備考	承認	検図	設計	TRUSCO トラスコ中山株式会社	設計年月日 1992.12.20	全葉	受入No	品名 パレットカバー	Scale 1/15
								品番 P-11A	