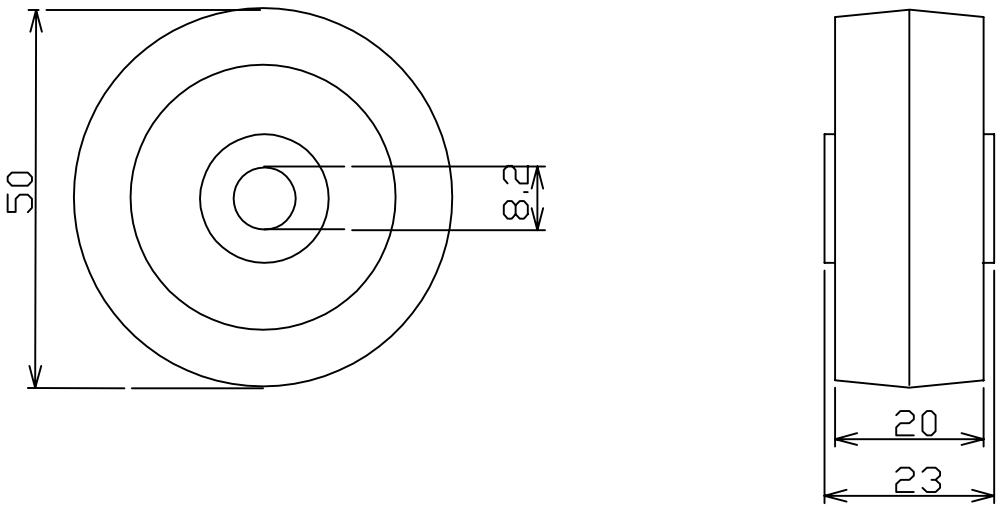

No	部品名	数	材質、厚／品番	表面処理
1	車　輪	1	SBR	

自　重	0.05kg
サイズ	50
積載荷重	
梱包数	1

作成日	検図		品名	品番
2009.8.25	青木	TRUSCO トラスコ中山株式会社	スチールパイプ製二輪運搬車用車輪	P50G