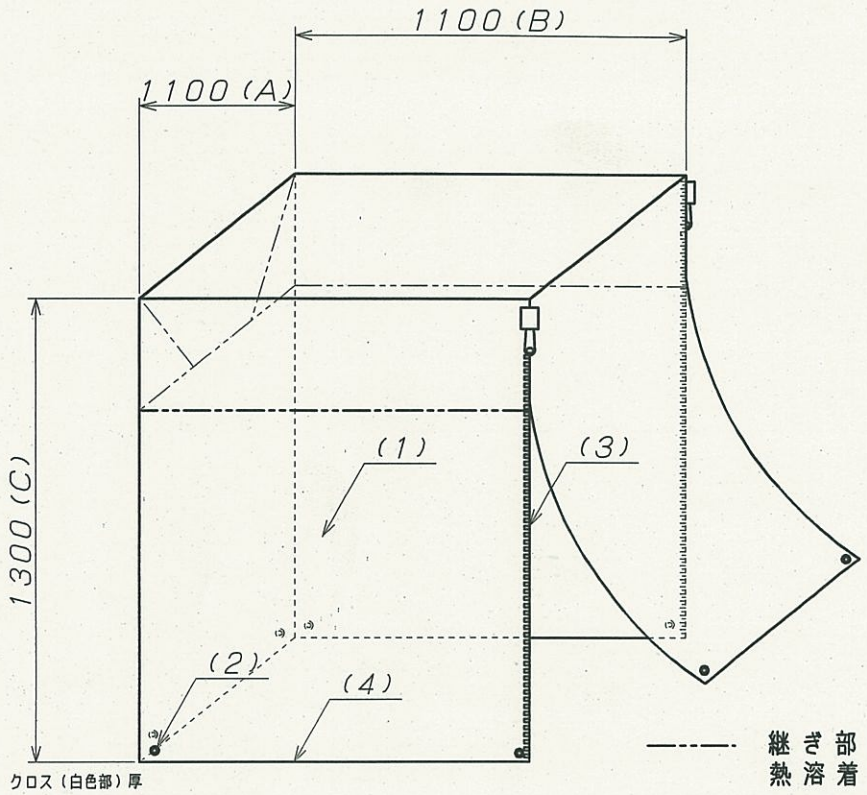

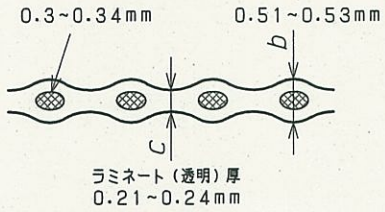

a－a断面

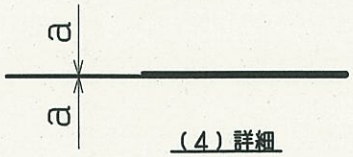

（4）詳細

No	部品名	数	材質／寸法	備考
1	本体		PE（ポリエチレン）	クリアシート
2	ハトメ		アルミ#28 内径12mm×外径24mm	製造元刻印
3	ファスナー		コイルファスナー #5	縫製加工

◎

品番	規格寸法（m）A×B×C（H）	ハトメ数（個）		自重（kg）	梱包数量（枚）	梱包サイズ（mm）	梱包重量（約kg）	
PC-11A	1.1×1.1×1.3	8		1.7	5	600×680×80	9	
PC-11B	1.1×1.1×1.5	8		1.9	5	600×680×80	10	
PC-19A	1.1×0.9×1.3	8		1.5	5	600×680×80	8	
PC-19B	1.1×0.9×1.5	8		1.7	5	600×680×80	9	
PC-21A	1.2×1.0×1.3	8		1.7	5	600×680×80	8	
PC-21B	1.2×1.0×1.5	8		1.9	5	600×680×80	10	
PC-22B	1.3×1.1×1.3	8		1.9	5	600×680×80	10	

物性表	色	材質	質量（g/m2）	厚さ（mm）	打ち込み本数 たて（本/インチ）	打ち込み本数 よこ（本/インチ）	ラミ厚（ミクロン）	片面・両面（SL・BL）
	透明	ポリエチレン	236	0.23	3	3	100	BL

	たて	よこ	試験方法：(1)，(2) JIS L 1096 A法（ラベルドストリップ法）
(1) 引張強度 (N)	560	430	(3) JIS L 1096 C法（トラペゾイド法）
(2) 伸度 (%)	21	15	※左記に示した数値は当社での測定値であり、保証値ではありません。
(3) 引裂強度 (N)	205	135	本材料使用上の目安としてお取り扱い下さい。

備考	承認	検図	設計	TRUSCO トラスコ中山株式会社	設計年月日 1996.12.20	全葉	受入 No	品名 パレットカバー	Scale 1/15
								品番 PC-11A	