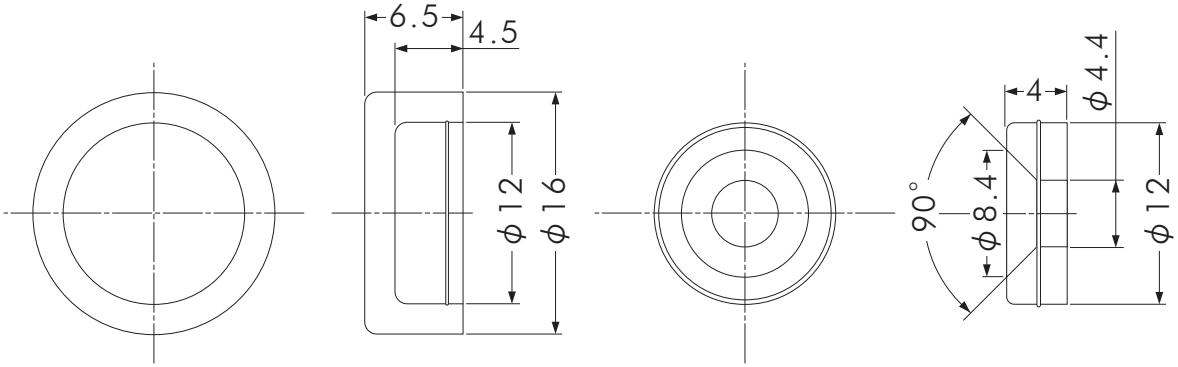

単位：mm

作成日	検図		品名	品番
2017.04.04	商品部	TRUSCO トラスコ中山株式会社	TRUSCOパネルフィクス樹脂φ16	PF-AA800～AA802