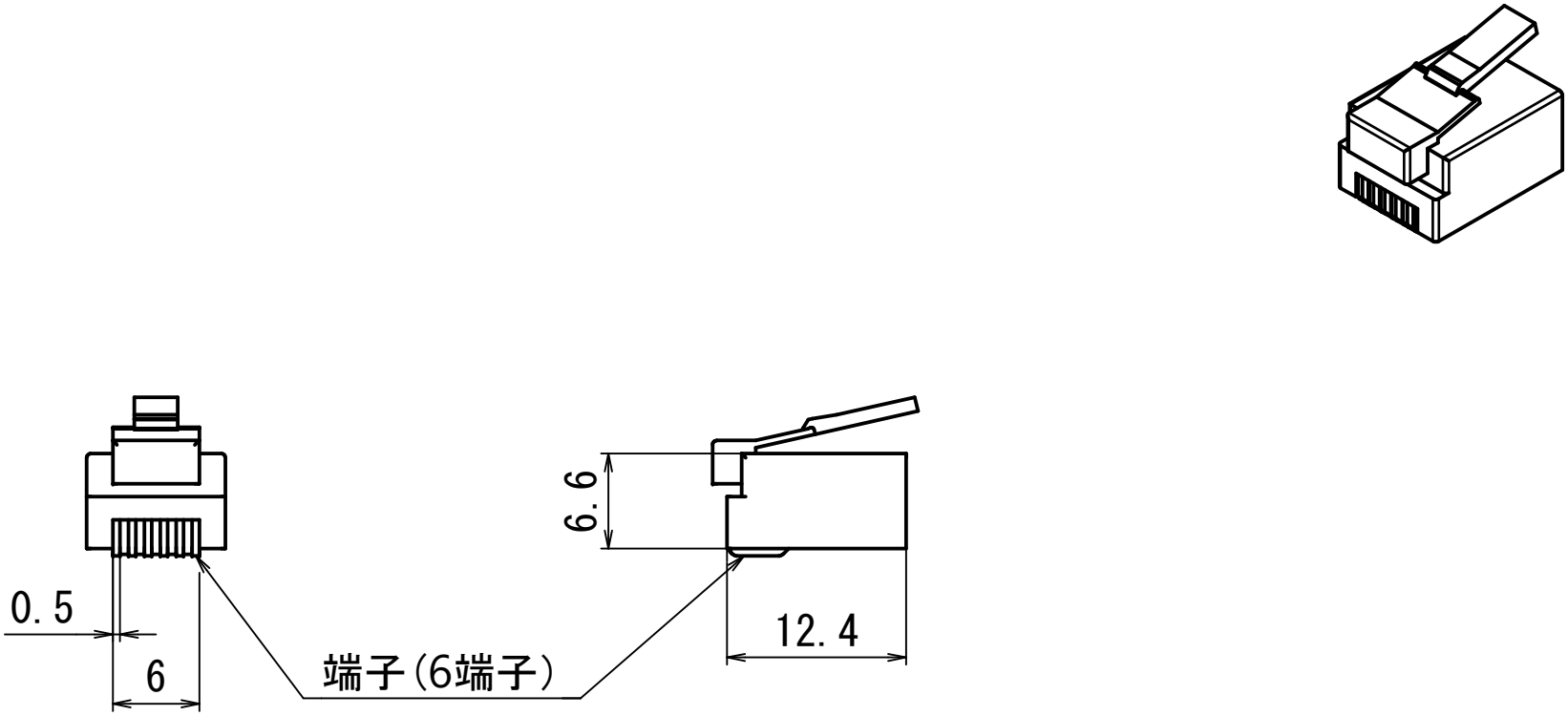

概略の実測値です。
詳細については現物での確認をお願いします。

	名前	日付	
作成者	YT	2018/09/11	6極6芯モジュラープラグ
確認者			
承認者			
			RJ11-66

1 / 1

A4